# Frigider

## Manualul de utilizare

RH56J69*

SEROM Aparat fără suport

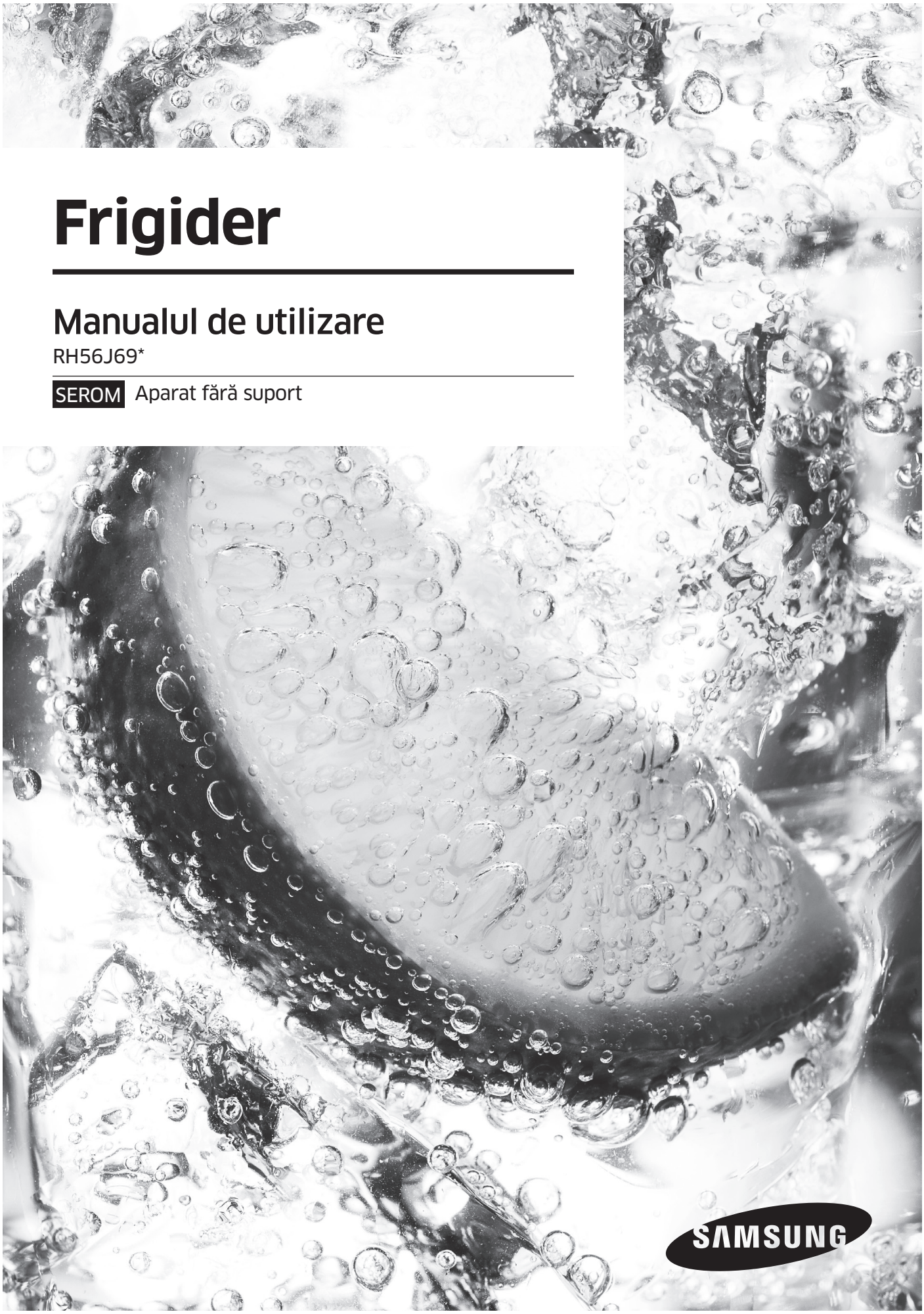

# Cuprins




## Informații privind siguranța **3**

Simboluri importante privind siguranța 4
Semne de avertizare foarte importante pentru transport și amplasare 5
Semne de avertizare foarte importante pentru instalare 6
Semne de atenționare pentru instalare 8
Semne de avertizare foarte importante pentru utilizare 9
Semne de atenționare pentru utilizare 12
Semne de atenționare pentru curățare și întreținere 13
Semne de avertizare foarte importante pentru casare 14
Sfaturi suplimentare pentru utilizarea corectă 15

## Configurarea **18**

Pregătirea pentru instalarea frigiderului 18
Instrumente necesare 20
Scoaterea ușilor frigiderului 20
Refixarea ușilor frigiderului 25
Nivelarea frigiderului 28
Verificarea furtunului dozatorului de apă (opțional) 31
Utilizarea dispozitivului de produs gheață 31
Instalarea furtunului dozatorului de apă (pentru modelul exterior) 34

## Utilizarea **38**

Setări inițiale 38
Controlul temperaturii 40
Utilizarea dozatorului de gheață și apă rece 41
Componentele și funcțiile 42
Scoaterea accesoriilor congelatorului 44
Scoaterea accesoriilor frigiderului 46
Curățarea frigiderului 47
Schimbarea becului interior 47
Înlocuirea filtrului de apă 47

## Depanarea **50**




DA68-03176M-00.indb 2 2015. 1. 15. 4:51

# Informații privind siguranța



- Înainte de a utiliza aparatul, citiți în detaliu acest manual și păstrați-l într-un loc sigur, lângă aparat, pentru consultare ulterioară.
- Utilizați acest aparat exclusiv în scopul care i-a fost destinat, conform descrierii din acest manual de instrucțiuni. Acest aparat nu este destinat utilizării de către persoane (inclusiv copii) cu abilități fizice, senzoriale sau mentale reduse ori lipsite de experiență și cunoștințe, decât dacă sunt supravegheate sau instruite în privința utilizării aparatului de o persoană responsabilă pentru siguranța lor.
- Acest aparat poate fi utilizat de copii începând cu vârsta de 8 ani și de persoane cu capacități fizice, senzoriale sau mentale reduse ori cu lipsă de experiență și de cunoștințe dacă li se oferă supervizare sau instrucțiuni pentru utilizarea în siguranță a aparatului și înțeleg riscurile implicate.
  Copiii nu au voie să se joace cu aparatul. Curățarea și întreținerea nu trebuie efectuate de copii fără supervizare.
- Avertismentele și instrucțiunile de siguranță importante din acest manual nu acoperă toate condițiile și situațiile posibile care pot apărea. Este responsabilitatea dvs. să dovediți bun simț, atenție și grijă la instalarea, întreținerea și utilizarea aparatului.
- Întrucât următoarele instrucțiuni de utilizare se referă la diverse modele, caracteristicile frigiderului dvs. pot diferi ușor de cele descrise în acest manual și este posibil să nu fie valabile toate semnele de avertizare. Dacă aveți întrebări sau preocupări, contactați cel mai apropiat centru de service sau găsiți asistență și informații online, la adresa www.samsung.com.



DA68-03176M-00.indb 3 2015. 1. 15. 4:51

# Informații privind siguranța

## Simboluri importante privind siguranța

**⚠ AVERTIZARE**

Pericole sau practici neconforme cu siguranța, care pot conduce la vătămare corporală gravă sau deces.

**⚠ ATENȚIE**

Pericole sau practici neconforme cu siguranța, care pot conduce la vătămare corporală minoră sau pagube ale proprietății.

**NOTĂ**

- NU încercați.
- NU dezasamblați.
- NU atingeți.
- Respectați cu atenție îndrumările.
- Scoateți ștecherul din priză.
- Asigurați-vă că aparatul este împământat, pentru a preveni electrocutarea.
- Apelați la centrul de contact pentru asistență.

**Aceste semne de avertizare sunt prezente pentru a preveni vătămarea dvs. și a altor persoane.**
**Vă rugăm să le respectați cu atenție.**
**După ce citiți această secțiune, păstrați-o într-un loc sigur, pentru consultare ulterioară.**

**Aviz CE**

S-a stabilit că acest produs respectă Directiva privind echipamentele de joasă tensiune (2006/95/CE), Directiva privind compatibilitatea electromagnetică (2004/108/CE), Directiva RoHS (2011/65/UE), Regulamentul delegat (UE) nr. 1060/2010 al Comisiei și Directiva de proiectare ecologică (2009/125/CE), implementate de Reglementarea (CE) nr. 643/2009 a Uniunii Europene. (Doar pentru produsele comercializate în țările europene)



DA68-03176M-00.indb 4 2015. 1. 15. 4:51

## Semne de avertizare foarte importante pentru transport și amplasare

### ⚠ AVERTIZARE

- La transportul și instalarea aparatului, trebuie să aveți grijă să vă asigurați că nu este deteriorată nicio componentă a circuitului frigorific.

- Scurgerile de agent frigorific din conducte se pot aprinde sau pot provoca vătămarea ochilor.
  Dacă este detectată o scurgere, evitați flacăra deschisă sau potențialele surse de aprindere și aerisiți timp de câteva minute încăperea în care se află aparatul.
- Pentru a evita crearea de amestec inflamabil de gaz și aer în cazul în care survine o scurgere în circuitul frigorific, dimensiunea încăperii în care poate fi amplasat aparatul depinde de cantitatea de agent frigorific utilizat.
- Nu porniți niciodată un aparat care prezintă semne de deteriorare. Dacă aveți dubii, consultați-vă cu dealerul dvs. Încăperea în care va fi amplasat frigiderul trebuie să aibă dimensiunea de 1 $m^3$ pentru fiecare 8 g de agent frigorific R-600a din aparat.
  Cantitatea de agent frigorific din aparatul dvs. este prezentată pe plăcuța de identificare din interiorul aparatului.



DA68-03176M-00.indb 5 2015. 1. 15. 4:51

# Informații privind siguranța

## Semne de avertizare foarte importante pentru instalare

**⚠ AVERTIZARE**

- ⃠ • Nu instalați frigiderul într-un loc umed sau în care poate veni în contact cu apa.
- Izolația deteriorată a componentelor electrice poate provoca electrocutare sau incendiu.
- Nu amplasați acest frigider în lumina directă a soarelui și nu-l expuneți la căldură provenită de la sobe, aparate de încălzire a încăperii sau alte aparate.
- Nu conectați mai multe aparate în același prelungitor cu mai multe prize. Frigiderul trebuie conectat întotdeauna în priza sa electrică individuală, care are un voltaj nominal ce corespunde celui de pe plăcuța cu caracteristicile tehnice.
- Aceasta oferă performanță optimă și, totodată, previne supraîncărcarea circuitelor cu cabluri electrice din casă, care ar putea duce la pericol de incendiu din cauza cablurilor supraîncălzite.
- Dacă priza de perete este desprinsă, nu introduceți ștecherul.
- Există risc de electrocutare sau incendiu.
- Nu utilizați un cablu care prezintă crăpături sau deteriorări datorate frecării, pe lungime sau la oricare dintre capete.
- Nu îndoiți excesiv cablul de alimentare și nu așezați obiecte grele pe el.
- Nu utilizați aerosoli lângă frigider.
- Aerosolii utilizați lângă frigider pot provoca explozie sau incendiu.



DA68-03176M-00.indb 6 2015. 1. 15. 4:51

- Înainte de a fi utilizat, acest frigider trebuie instalat și amplasat corect, conform manualului.
- Conectați ștecherul în poziție corectă, cu cablul atârnând.
- În cazul în care conectați ștecherul invers, cablul se poate reteza și provoca incendiu sau electrocutare.
- Asigurați-vă că ștecherul nu este strivit sau deteriorat de partea din spate a frigiderului.
- Când mutați frigiderul, fiți atenți să nu răsuciți sau să nu deteriorați cablul de alimentare.
- Există pericol de incendiu.
- Aparatul trebuie poziționat astfel încât ștecherul să fie accesibil după instalare.

---

- Frigiderul trebuie împământat.
- Trebuie să împământați frigiderul pentru a preveni scurgerile de energie sau electrocutarea provocată de scurgerile de curent din frigider.
- Nu utilizați niciodată țevi de gaz, cabluri de telefonie sau alte potențiale paratrăsnete ca împământare.
- Utilizarea incorectă a prizei de împământare poate duce la electrocutare.

---

- În cazul în care cablul de alimentare este deteriorat, dispuneți înlocuirea lui imediată de către producător sau de către agentul de service.
- Siguranța din frigider trebuie schimbată de un tehnician sau de o companie de service calificată.
- Nerespectarea acestei instrucțiuni poate provoca electrocutare sau vătămare corporală.



DA68-03176M-00.indb 7 2015. 1. 15. 4:51

# Informații privind siguranța

## Semne de atenționare pentru instalare

**⚠ ATENȚIE**

- Păstrați ventilația deschisă în locul de instalare a aparatului și structura de montare liberă de orice obstrucții.

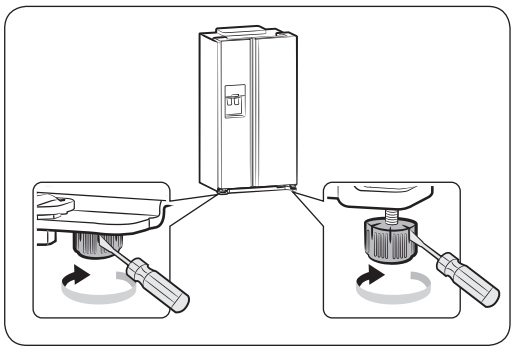

- Lăsați aparatul să rămână în poziție timp de 2 ore după instalare.
- La instalarea frigiderului, asigurați-vă că ambele picioare sunt în contact cu podeaua, pentru o instalare sigură. Picioarele se află în partea din spate jos a fiecărei uși. Introduceți o șurubelniță plată și rotiți-o în direcția săgeții până când se nivelează.
- Echilibrați întotdeauna încărcătura de pe fiecare ușă.
- Supraîncărcarea de pe orice ușă a frigiderului poate duce la căderea acestuia, provocând vătămare corporală.



DA68-03176M-00.indb 8 2015. 1. 15. 4:51

## Semne de avertizare foarte importante pentru utilizare

### ⚠ AVERTIZARE

- Nu conectați ștecherul cu mâinile ude.
- Nu așezați obiecte pe aparat.
- Când deschideți sau închideți ușa, obiectele pot cădea și pot provoca vătămare corporală și/sau pagube materiale.
- Nu puneți pe frigider articole umplute cu apă.
- Dacă se varsă, există risc de incendiu sau electrocutare.
- Nu lăsați copiii să se agațe de ușă.
- Nerespectarea acestei instrucțiuni poate provoca vătămare corporală gravă.
- Nu lăsați deschise ușile frigiderului în timp ce frigiderul este nesupravegheat și nu lăsați copiii să intre în frigider.
- Există riscul de captivitate a copiilor și vătămare corporală gravă din cauza temperaturii scăzute.
- Nu așezați niciodată degetele sau alte obiecte în orificiul distribuitorului.
- Nerespectarea acestei instrucțiuni poate provoca vătămare corporală sau pagube materiale.
- Nu depozitați substanțe volatile sau inflamabile, precum benzen, diluant, alcool, eter sau gaz GPL în frigider.
- Depozitarea oricărui produs de acest tip poate provoca explozii.



DA68-03176M-00.indb 9 2015. 1. 15. 4:51

# Informații privind siguranța

- Nu depozitați în frigider produse farmaceutice sensibile la temperaturi joase, materiale științifice sau alte produse sensibile la temperaturi joase.
- Produsele care necesită controlul strict al temperaturii nu trebuie depozitate în frigider.
- Nu așezați și nu utilizați aparate electrice în frigider, decât dacă acestea sunt de tipul recomandat de producător.
- Nu utilizați un uscător de păr pentru a usca interiorul frigiderului. Nu așezați o lumânare aprinsă în frigider pentru eliminarea mirosurilor neplăcute.
- Acest lucru poate provoca electrocutare sau incendii.
- Nu atingeți pereții interiori ai congelatorului sau produsele depozitate în congelator cu mâinile ude.
- Aceasta poate provoca degerături.
- Nu utilizați dispozitive mecanice sau orice alte mijloace pentru a accelera procesul de decongelare, în afara celor recomandate de producător.
- Nu deteriorați circuitul frigorific.

---

- Acest produs este destinat doar depozitării alimentelor dintr-un mediu casnic.
- Sticlele trebuie depozitate foarte apropiate una de alta, astfel încât să nu cadă.
- Dacă este detectată o scurgere de gaz, evitați flacăra deschisă sau potențialele surse de aprindere și aerisiți timp de câteva minute încăperea în care se află aparatul.
- Utilizați doar lămpile cu LED furnizate de producător sau de agenții de service.
- Copiii trebuie supravegheați pentru a vă asigura că nu se joacă cu aparatul și/sau nu se urcă în acesta.

---

- Nu dezasamblați și nu reparați frigiderul pe cont propriu.
- Vă expuneți unui risc de a provoca incendiu, defecțiuni și/sau vătămare corporală.
  În caz de defecțiune, contactați agenții de service.



DA68-03176M-00.indb 10 2015. 1. 15. 4:51

- Dacă aparatul emite un zgomot ciudat, combustie, miros sau fum, scoateți ștecherul imediat și contactați cel mai apropiat centru de service.

- Nerespectarea acestei instrucțiuni poate genera pericole de electrocutare sau incendiu. Păstrați ventilația deschisă în locul de instalare a aparatului și structura de montare liberă de orice obstrucții.
- Dacă întâmpinați dificultăți la schimbarea becului, contactați agenții de service.
- Dacă produsele sunt echipate cu lampă cu LED, nu dezasamblați capacul lămpii și lampa cu LED pe cont propriu.

- Contactați agenții de service.
- Dacă există praf sau apă în frigider, scoateți ștecherul din priză și contactați centrul de service Samsung Electronics.

- Există risc de incendiu.



DA68-03176M-00.indb 11 2015. 1. 15. 4:51

# Informații privind siguranța

## Semne de atenționare pentru utilizare

**⚠ ATENȚIE**

• Pentru a obține performanță optimă de la produs,

- Nu așezați alimente prea aproape de orificiile de aerisire din partea din spate a aparatului, deoarece acestea pot împiedica libera circulație a aerului în compartimentul frigiderului.
- Acoperiți alimentele corespunzător sau așezați-le în recipiente ermetice înainte de a le pune în frigider.

• Nu așezați băuturi carbogazoase sau spumoase în compartimentul congelatorului.
Nu puneți sticle sau containere din sticlă în congelator.

- Când conținutul îngheață, sticla se poate sparge și poate provoca vătămare corporală sau pagube ale proprietății.

• Nu modificați frigiderul și nu îi schimbați funcționalitatea.

- Schimbările sau modificările pot provoca vătămare corporală și/sau pagube ale proprietății.
Nicio schimbare sau modificare efectuată de un terț asupra acestui aparat complet nu este acoperită de service-ul în garanție Samsung, iar compania Samsung nu este responsabilă pentru problemele de siguranță sau pagubele care rezultă din modificările terților.

• Nu blocați orificiile de aerisire.

- Dacă orificiile de aerisire sunt blocate, în special cu o pungă de plastic, frigiderul se poate suprarăci. Dacă această perioadă de răcire durează prea mult, filtrul de apă se poate strica și provoca scurgeri de apă.
- Nu puneți alimente recent introduse la congelat lângă alimente deja existente.

• Respectați duratele maxime de depozitare și datele de expirare ale bunurilor congelate.

• Umpleți rezervorul de apă, tăvița de gheață, formele pentru gheață numai cu apă potabilă.

• Utilizați doar dispozitivul de produs gheață furnizat cu frigiderul.



DA68-03176M-00.indb 12 2015. 1. 15. 4:51

- Alimentarea cu apă a acestui frigider trebuie instalată/racordată doar de o persoană calificată corespunzător și trebuie conectată doar la o sursă de apă potabilă.
- Pentru a utiliza corect dispozitivul de produs gheață, este necesară o presiune a apei de 138 ~ 862 kPa (19,9 ~ 125,1 psi).

## Semne de atenționare pentru curățare și întreținere

**⚠ ATENȚIE**

• Nu pulverizați apă direct în interiorul sau pe exteriorul frigiderului.
- Există risc de incendiu sau electrocutare.
• Nu pulverizați gaz inflamabil lângă frigider.
- Există risc de explozie sau incendiu.
• Nu pulverizați produse de curățare direct pe afișaj.
- Literele tipărite de pe afișaj se pot desprinde.
• Scoateți toate corpurile străine sau praful din pinii ștecherului.
Dar nu utilizați o cârpă udă sau umedă când curățați ștecherul; scoateți toate corpurile străine sau praful din pinii ștecherului.
- În caz contrar există risc de incendiu sau electrocutare.
• Nu așezați niciodată degetele sau alte obiecte în orificiul distribuitorului și în toboganul de gheață.
- Acest lucru poate provoca vătămare corporală sau pagube materiale.

• Deconectați frigiderul înainte de curățare și de efectuarea lucrărilor de întreținere.



DA68-03176M-00.indb 13 2015. 1. 15. 4:51

# Informații privind siguranța

## Semne de avertizare foarte importante pentru casare

**⚠ AVERTIZARE**

- Asigurați-vă că niciuna dintre conductele din spatele aparatului nu este deteriorată înainte de casare.
- Se utilizează R-600a sau R-134a ca agent frigorific.
  Verificați eticheta compresorului din partea din spate a aparatului sau eticheta cu caracteristicile tehnice din interiorul frigiderului pentru a afla ce agent frigorific este utilizat pentru frigiderul dvs.
  Dacă acest produs conține gaz inflamabil (agent frigorific R-600a), contactați autoritatea locală cu privire la casarea în siguranță a acestui produs. Ciclopentanul este utilizat ca gaz izolant.
  Gazele din materialele izolației necesită o procedură specială de casare. Contactați autoritățile locale cu privire la casarea ecologică în siguranță a acestui produs.
  Asigurați-vă că niciuna dintre conductele din spatele aparatelor nu este deteriorată înainte de casare.
  Conductele vor fi rupte în spațiu deschis.
- Dacă aparatul conține agent frigorific izobutan (R-600a), un gaz natural cu compatibilitate ecologică mare, care este, totuși, inflamabil totodată. La transportul și instalarea aparatului, trebuie să aveți grijă să vă asigurați că nu este deteriorată nicio componentă a circuitului frigorific.
- Când casați acest produs sau alte frigidere, scoateți ușa/garniturile ușii și clanța ușii astfel încât copiii mici sau animalele să nu poată fi prinse în interior.
  Lăsați rafturile în poziție, astfel încât copiii să nu poată urca ușor în frigider.
  Copiii trebuie supravegheați pentru a vă asigura că nu se joacă cu vechiul aparat.
- Casați ambalajul pentru acest produs într-o manieră ecologică.



DA68-03176M-00.indb 14 2015. 1. 15. 4:51

## Sfaturi suplimentare pentru utilizarea corectă

### NOTĂ

- În cazul unei pene de curent, sunați la biroul local al companiei de electricitate și întrebați cât va dura.
- Majoritatea penelor de curent care sunt rezolvate în decurs de o oră sau două nu vor afecta temperaturile frigiderului. Totuși, trebuie să reduceți la minim numărul de deschideri ale ușilor în timp ce curentul este oprit.
- Dacă pana de curent durează mai mult de 2 de ore, scoateți toată gheața din recipientul pentru gheață.
- Dacă pana de curent durează mai mult de 24 de ore, scoateți toate alimentele congelate.
- Dacă sunt furnizate chei cu frigiderul, cheile nu trebuie lăsate la îndemâna copiilor și nu trebuie să se afle în vecinătatea aparatului.
- Este posibil ca aparatul să nu funcționeze consecvent (posibilitatea ca temperatura să devină prea ridicată în frigider) când acesta este amplasat pe o perioadă lungă de timp sub limita de temperatură joasă a intervalului de temperatură pentru care este proiectat aparatul frigorific.
- Nu depozitați alimente ce se strică ușor la temperatură joasă, precum banane, pepene galben.
- Aparatul dvs. nu formează gheață, ceea ce înseamnă că nu este nevoie să dezghețați manual aparatul, deoarece acest lucru este realizat automat.
- Creșterea de temperatură în cursul dezghețării poate respecta cerința ISO. Dar, dacă doriți să preveniți o creștere nedorită a temperaturii alimentelor congelate în cursul dezghețării aparatului, înveliți alimentele congelate în câteva straturi de ziar.
- Orice creștere de temperatură a alimentelor congelate în cursul dezghețării le poate scurta durata de depozitare.
- Temperatura secțiunii (secțiunilor) cu două stele sau a compartimentului (compartimentelor) cu simbolul celor două stele ( ** ) este ușor mai ridicată decât în alte compartimente ale congelatorului.
  Secțiunea (secțiunile) sau compartimentul (compartimentele) cu două stele este (sunt) bazate pe instrucțiuni și/sau condiții, așa cum sunt livrate.



DA68-03176M-00.indb 15 2015. 1. 15. 4:51

# Informații privind siguranța

**Sfaturi pentru economisirea energiei**

- Instalați aparatul într-o încăpere rece, uscată, cu aerisire adecvată. Asigurați-vă că nu este expus la lumina directă a soarelui și nu-l așezați niciodată lângă o sursă directă de încălzire (de exemplu radiator).
- Nu blocați niciodată niciun orificiu de aerisire sau grilaj de pe aparat.
- Lăsați alimentele calde să se răcească înainte de a le așeza în aparat.
- Așezați alimentele congelate în frigider pentru a se dezgheța. Astfel puteți utiliza temperaturile joase ale produselor congelate pentru răcirea alimentelor din frigider.
- Nu țineți mult timp deschisă ușa aparatului când introduceți sau scoateți alimentele.
  Cu cât este mai mică durata în care ușa este deschisă, cu atât mai puțină gheață se va forma în congelator.
- Curățați regulat partea din spate a frigiderului. Praful crește consumul de energie.
- Nu setați temperatura la o valoare mai mică decât este necesar.
- Asigurați o evacuare suficientă a aerului la baza și la peretele posterior al frigiderului.
  Nu acoperiți orificiile de ventilare.
- La instalare, lăsați un spațiu gol în dreapta, în stânga, în spate și deasupra.
  Aceasta va contribui la reducerea consumului de energie și va menține facturile de curent scăzute.
- Pentru utilizarea cea mai eficientă a energiei, mențineți toate accesoriile interne, precum coșurile, sertarele, rafturile, în poziția specificată de producător.



DA68-03176M-00.indb 16 2015. 1. 15. 4:51

**Acest aparat este destinat utilizării în gospodărie și în aplicații similare, precum**

- zonele de bucătărie ale personalului din magazine, birouri și alte medii profesionale;
- ferme și clienți ai hotelurilor, motelurilor și în alte medii de tip rezidențial;
- medii de cazare și masă;
- aplicații de catering și similare, fără vânzare cu amănuntul.



DA68-03176M-00.indb 17 2015. 1. 15. 4:51

# Configurarea

## Pregătirea pentru instalarea frigiderului

Felicitări pentru achiziționarea acestui frigider Samsung Side-By-Side.
Sperăm că vă veți bucura de multiplele funcții și eficiența de ultimă oră pe care le oferă acest nou aparat.

### Selectarea locației optime pentru frigider

- Alegeți o locație cu acces facil la alimentarea cu apă.
- Alegeți o locație fără expunere directă la lumina soarelui.
- Alegeți o locație cu podea netedă (sau aproape netedă).
- Alegeți o locație cu spațiu suficient pentru ca ușile frigiderului să se deschidă ușor.
- Spațiu total necesar pentru utilizare. Consultați desenul și dimensiunile de mai jos.
- Asigurați-vă că aparatul poate fi mutat ușor în eventualitatea lucrărilor de întreținere și service.



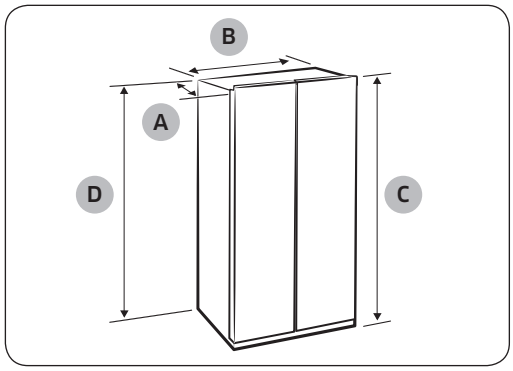


| | |
|---|---|
| **Adâncimea „A”** | 708 mm |
| **Lățimea „B”** | 912 mm |
| **Înălțimea „C”** | 1775 mm |
| **Înălțimea totală „D”** | 1794 mm |

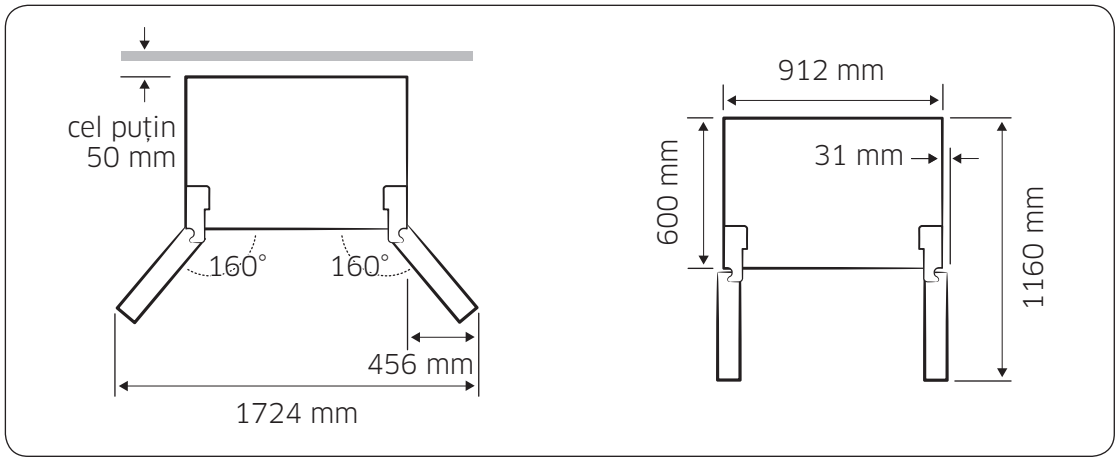




DA68-03176M-00.indb 18 2015. 1. 15. 4:51

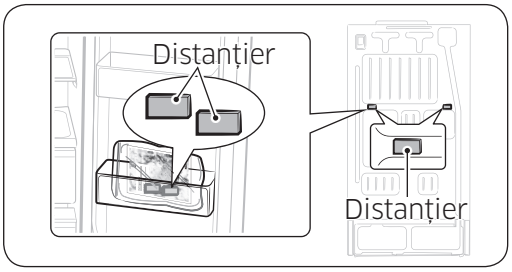


**NOTĂ**

Instalarea distanțierului (bloc gri)
Pentru performanțe superioare, fixați corespunzător distanțierul în partea din spate a unității când instalați frigiderul. Acesta îmbunătățește performanța frigiderului.



### Metodă de asamblare

Scoateți distanțierul inclus din suportul inferior al frigiderului.
Verificați locul de asamblare în partea din spate a frigiderului, după cum este indicat în imagine
Identificați locul de asamblare a distanțierului și așezați distanțierul pe placa posterioară a frigiderului.

### Când mutați frigiderul

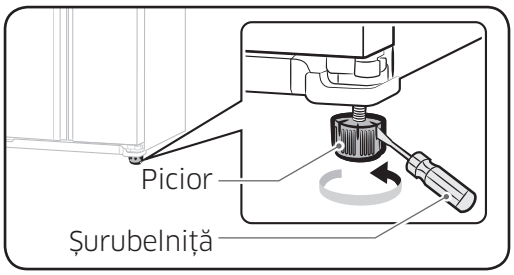


Pentru a preveni deteriorarea podelei, asigurați-vă că picioarele de nivelare frontale sunt în poziție ridicată (deasupra podelei).
Consultați „Reglarea nivelului” din manual (la pagina 28).
Pentru a proteja finisajul podelei, plasați o foaie de protecție, cum ar fi un carton de ambalaj, sub frigider.

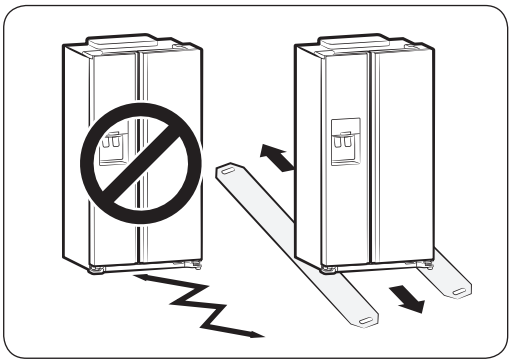

**ATENȚIE**

La instalare, service sau curățare în spatele frigiderului, asigurați-vă că scoateți unitatea drept și că o împingeți drept la loc după ce ați terminat.



DA68-03176M-00.indb 19 2015. 1. 15. 4:51

# Configurarea



## Instrumente necesare

Instrumente necesare (Nefurnizate)

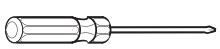

Șurubelniță Philips (+)

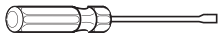

Șurubelniță plată (-)



Cheie tubulară de 10 mm



Patent



Cheie imbus de 5 mm

## Scoaterea ușilor frigiderului

Dacă intrarea nu permite introducerea ușoară a frigiderului, puteți scoate ușile.

### Scoaterea capacului picioarelor din față

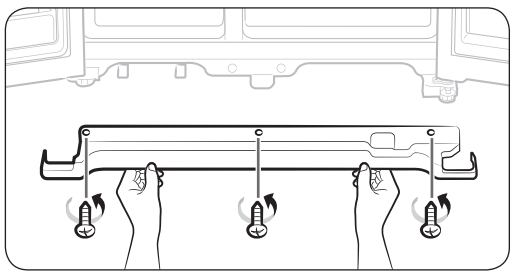

Mai întâi deschideți ușile frigiderului și congelatorului, apoi scoateți capacul picioarelor din față îndepărtând cele trei șuruburi prin rotire în sens antiorar.



DA68-03176M-00.indb 20 2015. 1. 15. 4:51

## Separarea furtunului de alimentare cu apă de frigider

Dacă intrarea nu permite introducerea ușoară a frigiderului, puteți scoate ușile.

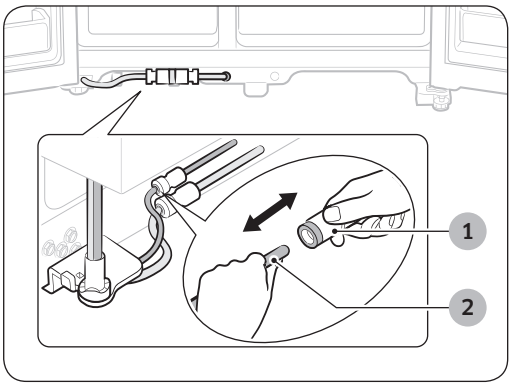


**1.** Scoateți furtunul de apă apăsând pe racordul (1) și trăgând furtunul (2).

**⚠ ATENȚIE**

Aveți grijă ca tubul de apă să aibă aceeași culoare.





DA68-03176M-00.indb 21 2015. 1. 15. 4:51

# Configurarea

## Scoaterea ușii congelatorului

Mai întâi, câteva mențiuni.

- Asigurați-vă că ridicați ușa drept în sus, astfel încât balamalele să nu fie îndoite sau rupte.
- Aveți grijă să nu ciupiți tubul de apă și cablurile de pe ușă.
- Plasați ușile pe o suprafață protejată, pentru a preveni zgârierea sau deteriorarea lor.

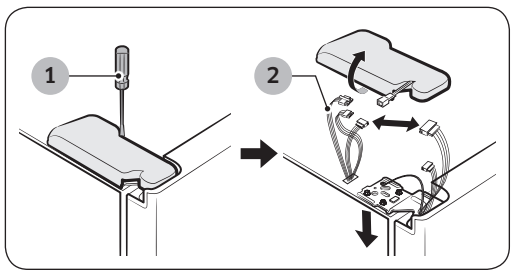


**1.** Cu ușa congelatorului închisă, scoateți capacul balamalei de sus (1) utilizând o șurubelniță, apoi deconectați cablurile trăgându-le ușor (2).

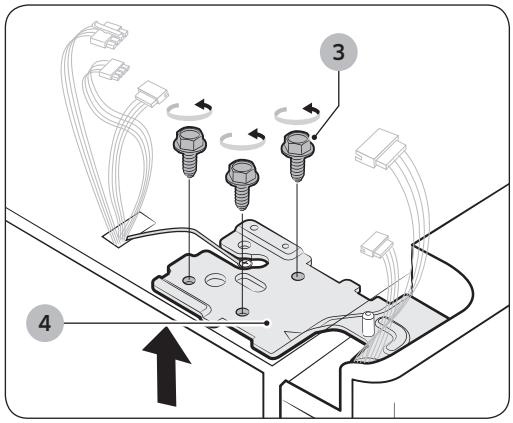


**2.** Scoateți șuruburile balamalei (3) răsucindu-le în sens antiorar, și scoateți balamaua de sus (4). Aveți grijă ca ușa să nu cadă peste dvs. când o scoateți.

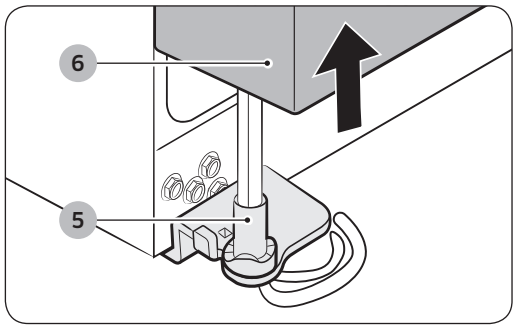


**3.** Apoi, scoateți ușa din balamaua de jos (5), prin ridicarea cu atenție a ușii drept în sus (6).

**⚠ ATENȚIE**

Aveți grijă să nu ciupiți tubul de apă și cablurile de pe ușă.



DA68-03176M-00.indb 22 2015. 1. 15. 4:51

## Scoaterea ușii frigiderului

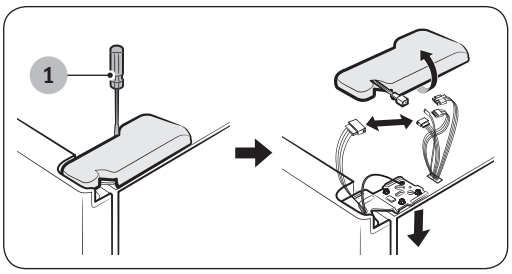


**1.** Cu ușa închisă, scoateți capacul balamalei de sus (1), utilizând o șurubelniță.

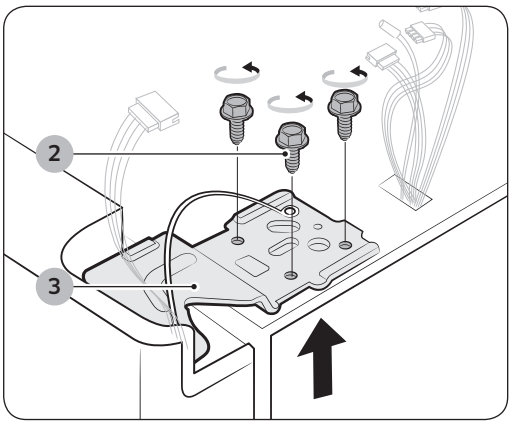


**2.** Scoateți șuruburile balamalei (2) răsucindu-le în sens antiorar, și scoateți balamaua de sus (3).
Aveți grijă ca ușa să nu cadă peste dvs. când o scoateți.

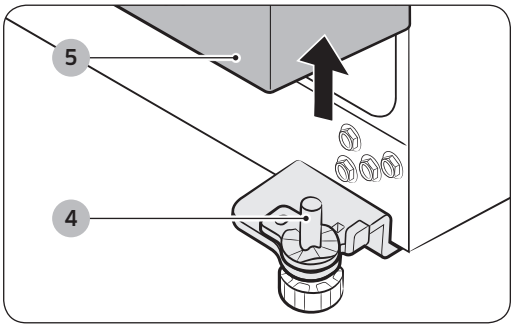


**3.** Scoateți ușa din balamaua de jos (4), prin ridicarea ușii drept în sus (5).





DA68-03176M-00.indb 23 2015. 1. 15. 4:51

# Configurarea



## Dezasamblarea ușii vitrinei compartimentului rece

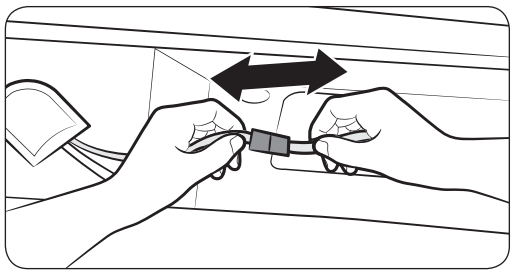

**1.** Dezasamblați conectorul compartimentului.

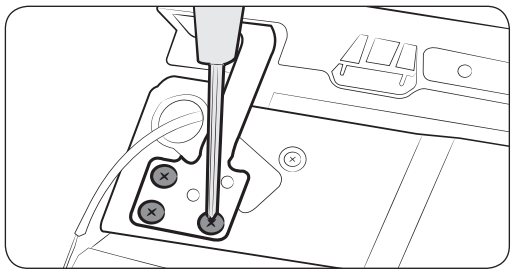

**2.** Dezasamblați cele trei șuruburi de fixare de pe balamaua de sus a vitrinei.

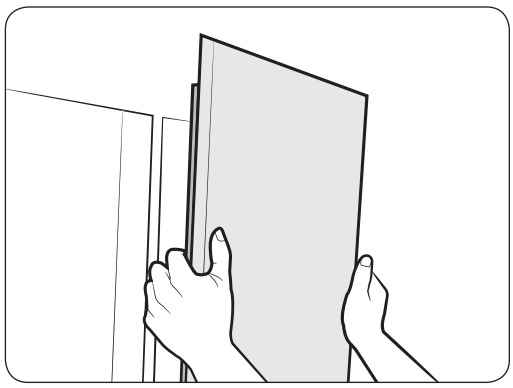

**3.** Scoateți capacul vitrinei.



DA68-03176M-00.indb 24 2015. 1. 15. 4:51

## Refixarea ușilor frigiderului

Odată frigiderul plasat în siguranță în locul destinat acestuia, este momentul să îi refixați ușile.

### Refixarea ușilor congelatorului

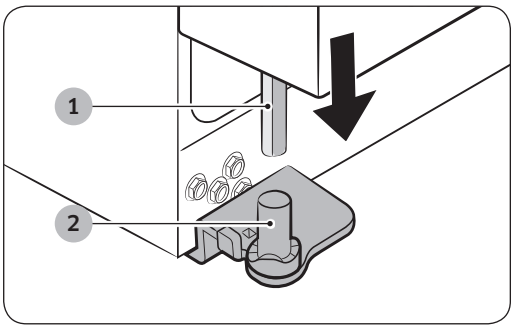


**1.** Refixați ușa congelatorului, inserând furtunul de apă (1) înapoi în colțul de jos al ușii, iar apoi în orificiul de pe balamaua de jos (2).
Trageți ușor înapoi de furtunul de apă, astfel încât să stea drept, fără a fi răsucit sau îndoit.

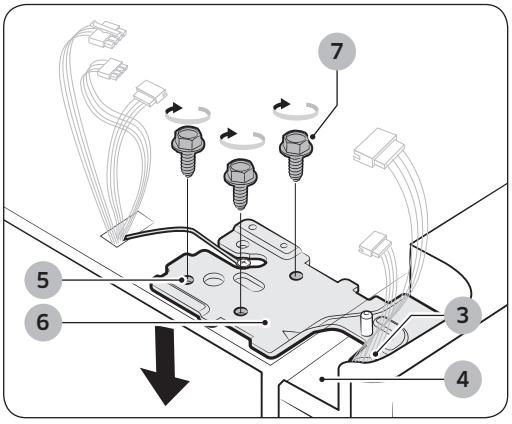


**2.** Introduceți axul balamalei de sus (3) în orificiul din colțul ușii congelatorului (4).
Asigurați-vă că balamaua este la același nivel cu orificiul balamalei de sus (5) și orificiul din dulap (6) și puneți la loc șuruburile balamalei (7) răsucind în sens orar.
Reconectați cablurile

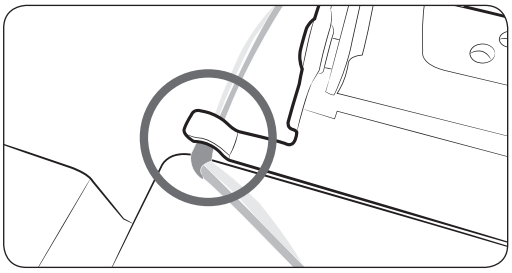

**⚠ ATENȚIE**

Fixați cablul pe cârligul balamalei, pentru a preveni deteriorarea cablului la reasamblare.



DA68-03176M-00.indb 25 2015. 1. 15. 4:51

# Configurarea

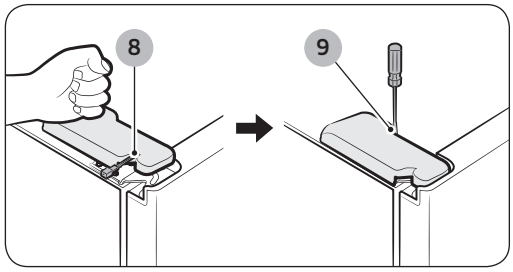


**3.** Puneți partea din față a capacului balamalei de sus (8) în fața balamalei de sus (9) și prindeți-o cu șurubul.

## Refixarea ușii frigiderului

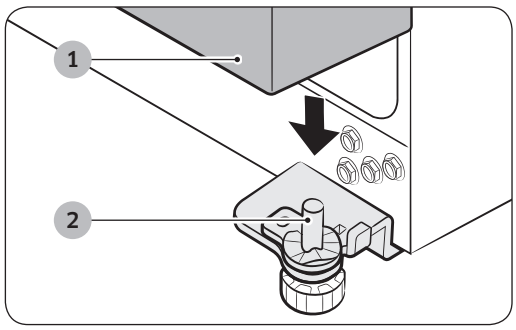


**1.** Plasați orificiul din colțul ușii frigiderului (1) peste balamaua de jos (2).

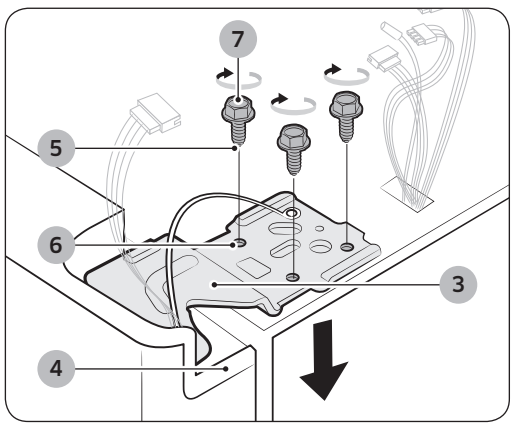


**2.** Introduceți axul balamalei de sus (3) în orificiul de pe balama (4). Asigurați-vă că balamaua este la nivel între orificiul balamalei de sus (5) și orificiul de sus al dulapului (6). Apoi refixați șuruburile (7) răsucindu-le în sens orar.

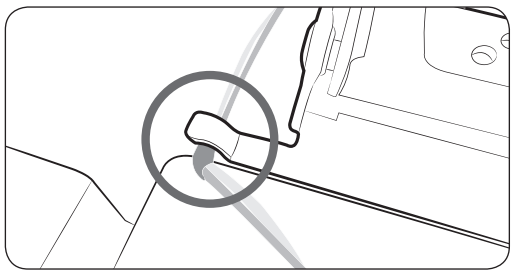

**⚠ ATENȚIE**

Fixați cablul pe cârligul balamalei, pentru a preveni deteriorarea cablului la reasamblare.



DA68-03176M-00.indb 26 2015. 1. 15. 4:51

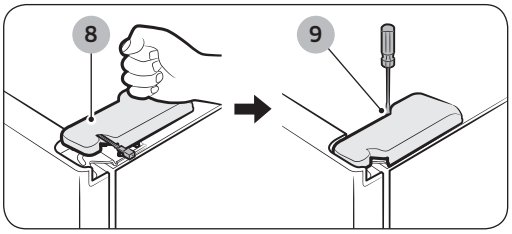


**3.** Puneți partea din față a capacului balamalei de sus (8) în fața balamalei de sus (9) și prindeți-o cu șurubul.

## Refixarea furtunului de alimentare cu apă

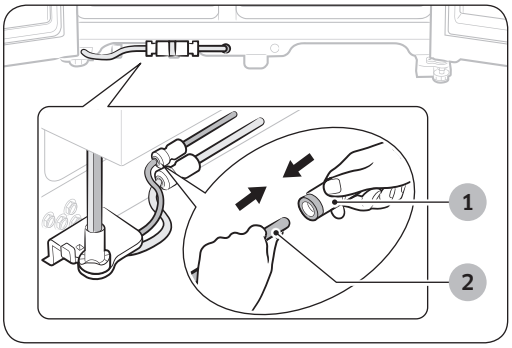


**1.** Introduceți furtunul de apă (2) în racord (1).

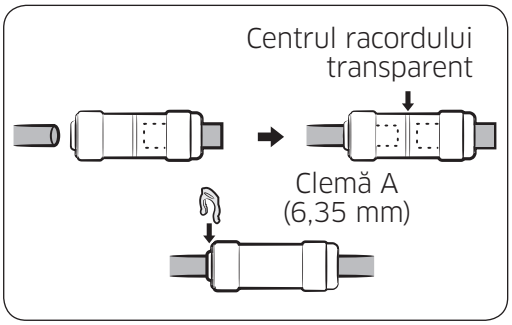


**2.** Furtunul de apă trebuie să fie introdus complet în centrul racordului transparent, pentru a preveni scurgerile de apă din dozator.

**3.** Introduceți cele 2 cleme din pachetul de instalare și verificați dacă fiecare clemă fixează bine furtunul.

**NOTĂ**

Nu tăiați furtunul de apă.
Separați-l cu atenție de racord.





DA68-03176M-00.indb 27 2015. 1. 15. 4:51

# Configurarea

### Refixarea capacului picioarelor din față

**NOTĂ**

Înainte de fixarea capacului, verificați dacă nu există scurgeri din furtunul de apă.
Refixați capacul picioarelor din față răsucind în sens antiorar cele trei șuruburi, după cum este indicat în imagine.



## Nivelarea frigiderului

Când ușile sunt refixate pe frigider, asigurați-vă că acesta este la nivel pentru a efectua ultimele reglări. Dacă frigiderul nu este la nivel, ușile nu vor fi nici ele.

**NOTĂ**

Partea din față a frigiderului este de asemenea reglabilă.

### Dacă ușa congelatorului este mai jos decât frigiderul

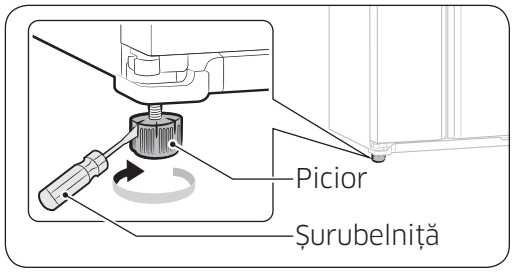


Introduceți o șurubelniță lată în șanțul dintr-un picior și răsuciți-l în sens orar sau antiorar pentru a aduce congelatorul la nivel.

### Dacă ușa congelatorului este mai sus decât frigiderul

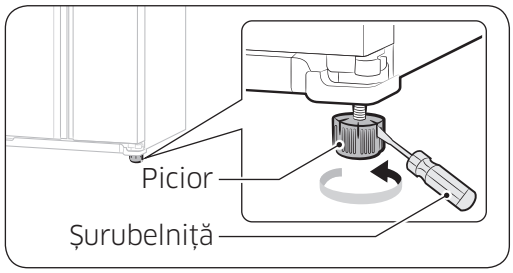


Introduceți o șurubelniță lată în șanțul dintr-un picior și răsuciți-l în sens orar sau antiorar pentru a aduce frigiderul la nivel.

**NOTĂ**

Consultați secțiunea următoare pentru modul optim de a efectua reglaje minore la uși.



DA68-03176M-00.indb 28 2015. 1. 15. 4:51

## Reglarea înălțimii ușii

Dacă o ușă este mai joasă decât cealaltă:

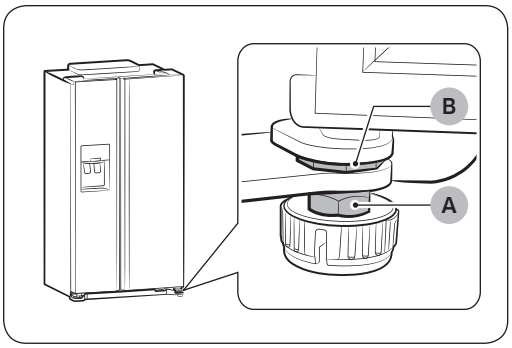


- Înălțimea ușii frigiderului poate fi reglată utilizând piulițele de reglare aflate în partea de jos a fiecărei uși.
- Ridicarea prea mult a ușii poate determina contactul nedorit al ușii cu capacul balamalei la deschidere sau închidere.

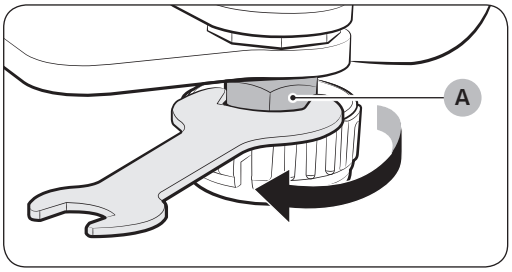


**1.** Deschideți ușa care trebuie reglată și slăbiți piulița de fixare (A) din partea de jos a ușii, răsucind-o în sens orar ( ↩ ) cu ajutorul cheii de piulițe incluse în ambalajul produsului. (Mai întâi ridicați ușa cea mai coborâtă.)

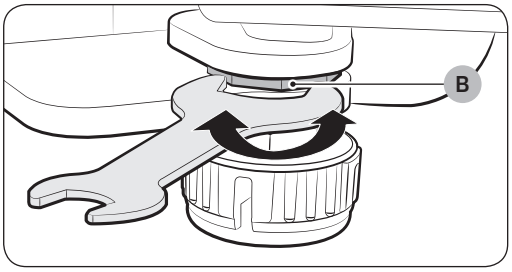


**2.** Ajustați înălțimea ușii prin rotirea piuliței de reglare ( B ) în sens antiorar ( ↪ ) cu o cheie de piulițe.
(Rotiți-o în sens antiorar ( ↪ ) pentru a ridica ușa, sau în sens orar ( ↩ ) pentru a o coborî.)
- Deschideți ușa și reglați-o din interior.





DA68-03176M-00.indb 29 2015. 1. 15. 4:51

# Configurarea

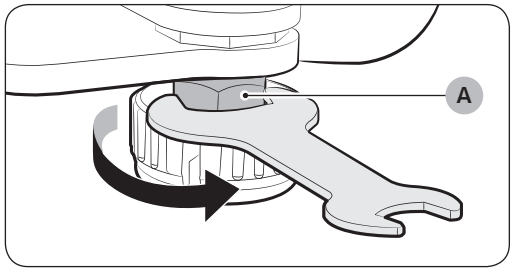


**3.** Odată ușile aduse la nivel, răsuciți piulița de fixare (A) în sens antiorar ( ) pentru a o strânge.

**NOTĂ**

Reglarea nivelului cu frigiderul gol poate conduce la dereglarea nivelului acestuia odată umplut cu produse.
Dacă survine acest lucru, reglați nivelul din nou.

## Ajustarea spațiului dintre ușa frigiderului și corpul acestuia

Dacă spațiul dintre ușa frigiderului și frigider este inegal:

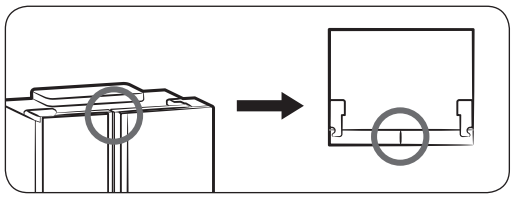

- Utilizați elementele de reglare aflate pe marginea superioară a frigiderului, în interiorul fiecărei uși.

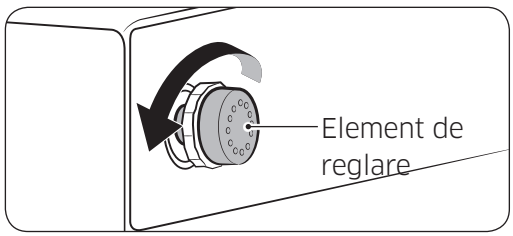


**1.** Deschideți ușa unde spațiul este mai strâmt și răsuciți elementul de reglare în sens antiorar ( ) până ce spațiul este egal.

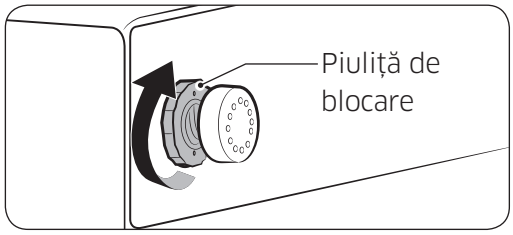


**2.** Odată ce spațiul dintre ușă și frigider a fost reglat, rotiți piulița elementului de reglare în sens orar ( ) pentru a bloca elementul de reglare pe poziție.



DA68-03176M-00.indb 30 2015. 1. 15. 4:51

## Verificarea furtunului dozatorului de apă (opțional)

Un dozator de apă este doar una dintre funcțiile utile ale noului dvs. frigider Samsung. Pentru a contribui la promovarea unei sănătăți mai bune, filtrul de apă Samsung elimină particulele nedorite din apă. Totuși, acesta nu sterilizează și nu distruge microorganismele. În aceste scopuri, trebuie să achiziționați un sistem de purificare a apei. Pentru ca dispozitivul de produs gheață să funcționeze corect, este necesară o presiune a apei de 138 ~ 862 kPa. În condiții normale, o cană de 170 cc poate fi umplută în 10 secunde. Dacă frigiderul este instalat într-o zonă cu presiune mică a apei (sub 138 kPa), puteți instala o pompă de suprapresiune pentru a compensa presiunea scăzută. Asigurați-vă că rezervorul de stocare a apei dinăuntrul frigiderului este umplut corespunzător. Pentru aceasta, apăsați maneta dozatorului de apă până când apa curge prin robinet. Când utilizați dozatorul de apă pot apărea zgomote ușoare cauzate de furnizarea apei.

**NOTĂ**

Kiturile de instalare a furtunului de apă sunt incluse. Le puteți găsi într-unul din sertarele congelatorului.

## Utilizarea dispozitivului de produs gheață

Pentru a scoate recipientul pentru gheață

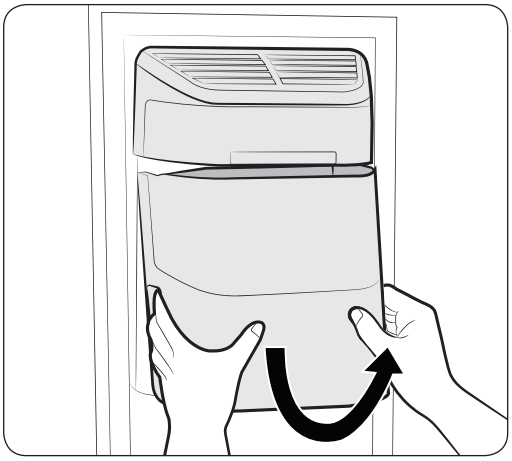

Figura 1

- Apucați mânerul precum este ilustrat în figura 1.
- Trageți ușor în sus partea inferioară.
- Scoateți încet recipientul pentru gheață.





DA68-03176M-00.indb 31 2015. 1. 15. 4:51

# Configurarea



### Pentru a refixa recipientul pentru gheață

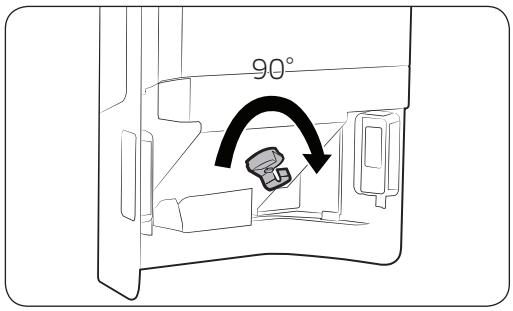


Figura 2

- Asamblați-l în ordinea inversă a dezasamblării.
- Împingeți ferm recipientul în interior, până când auziți un clic.
- Dacă recipientul nu se potrivește în lăcașul lui, rotiți mânerul spre spate cu 90 de grade și reintroduceți-l după cum este ilustrat în figura 2.

### Utilizare normală

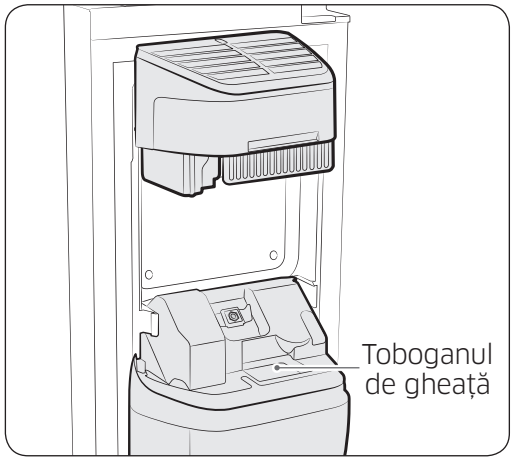


- Toate sunetele pe care le auziți când dispozitivul de produs gheață descarcă gheața în recipient fac parte din funcționarea normală.
- Nedozarea gheții pentru perioade lungi poate determina crearea de bulgări de gheață în recipientul pentru gheață. Scoateți gheața rămasă și goliți recipientul.
- Dacă gheața nu iese, verificați dacă există gheață blocată în tobogan și scoateți-o.
- Primul set de cuburi de gheață poate fi mic din cauza aerului pătruns în furtun după conectare; în cursul utilizării normale aerul va fi eliminat.



DA68-03176M-00.indb 32 2015. 1. 15. 4:51

**⚠ ATENȚIE**

- Când indicatorul ICE OFF (Gheață oprită) clipește pe panoul de afișare, reintroduceți recipientul și/sau asigurați-vă că acesta este instalat corect.
- Când ușa este deschisă, dozatorul de gheață și de apă nu funcționează.
- Dacă închideți ușa puternic, apa din dispozitivul de produs gheață se poate vărsa.
- Pentru a preveni căderea recipientului pentru gheață, folosiți ambele mâini când îl scoateți.
- Pentru a preveni vătămarea corporală, asigurați-vă că ați curățat gheața sau apa care este posibil să cadă pe podea.
- Nu lăsați copiii să se agațe de dozatorul de gheață sau de recipient.
  Se pot răni.
- Asigurați-vă că nu introduceți mâna sau vreun obiect în toboganul de gheață.
- Acest lucru poate provoca vătămare corporală sau deteriorarea componentelor mecanice.





DA68-03176M-00.indb 33 2015. 1. 15. 4:51

# Configurarea

## Instalarea furtunului dozatorului de apă (pentru modelul exterior)

Piesele pentru instalarea furtunului de apă

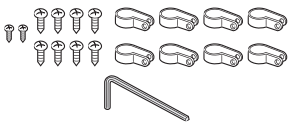

Fixatorul și șuruburile pentru furtunul de apă



Racordul de țeavă

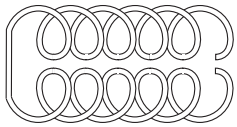

Furtunul de apă

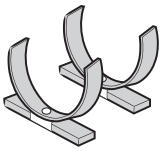

Clemă de fixare a purificatorului

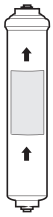

Purificator

### Conectarea la conducta de alimentare cu apă

Conectați furtunul de apă cu racord și robinet.

1. Închideți principala conductă de alimentare cu apă.
2. Conectați racordul (A) la robinet.

**⚠ ATENȚIE**

Furtunul de apă trebuie conectat la conducta de apă rece. Dacă este conectat la conducta de apă caldă, poate determina defectarea purificatorului.

### INFORMAȚII PENTRU GARANȚIE

Această instalare a furtunului de apă nu este acoperită de garanția producătorului frigiderului sau dispozitivului de produs gheață. Urmați cu atenție aceste instrucțiuni pentru a reduce riscul unei deteriorări grave a instalației de apă.

**NOTĂ**

Dacă racordul nu se potrivește cu robinetul pe care îl aveți, contactați cel mai apropiat dealer autorizat pentru service și achiziționați racordurile de cuplare corespunzătoare.





DA68-03176M-00.indb 34 2015. 1. 15. 4:51

## Alegerea locației pentru instalarea purificatorului (modelul cu purificator)

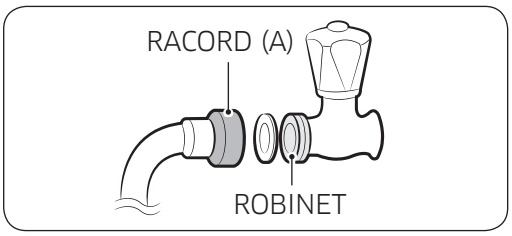


- Dacă doriți să reasamblați capetele de admisie și evacuare pentru apă ale purificatorului în timpul instalării acestuia, consultați ilustrația de referință.

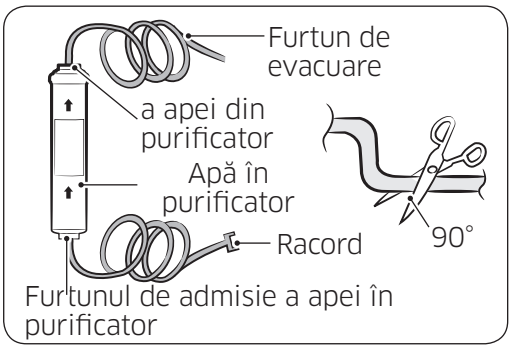


- Tăiați furtunul de apă atașat purificatorului la dimensiunea adecvată, după ce ați măsurat distanța dintre purificator și robinetul de apă rece.

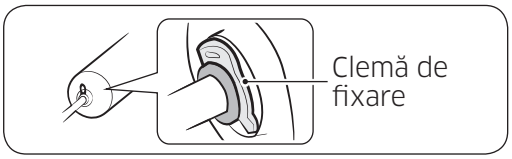


**⚠ ATENȚIE**

Inserați clema de fixare după ce ați plasat tubul

## Îndepărtați orice materiale reziduale dinăuntrul purificatorului (modelul cu purificator)

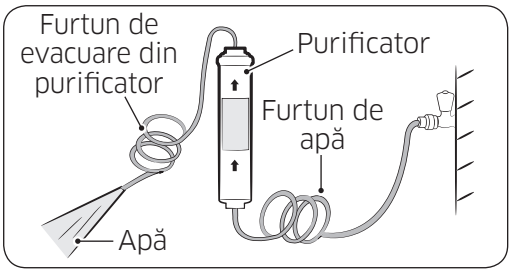


- Deschideți robinetul principal de alimentare cu apă pentru a verifica dacă apa curge prin tubul de apă, prin furtunul de admisie, în purificator.
- Dacă prin furtun nu curge apă, verificați dacă este deschis robinetul.
- Lăsați robinetul deschis până ce curge apă curată și toate materiile reziduale rămase după fabricare sunt îndepărtate.

**NOTĂ**

Culoarea inițială închisă a apei și gheții este normală.



DA68-03176M-00.indb 35 2015. 1. 15. 4:51

# Configurarea



Atașați clema de fixare a purificatorului

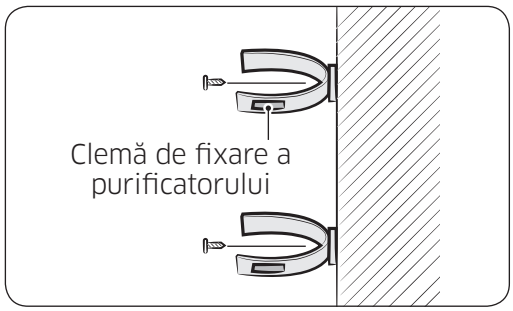


- Țineți clema de fixare a purificatorul în poziția corespunzătoare (de exemplu sub chiuvetă) și fixați-o strâns cu șuruburi.

**⚠ ATENȚIE**

Nu plasați purificatorul pe frigider sau în spatele acestuia, poate conduce la pagube materiale.

Asigurați purificatorul în poziție.

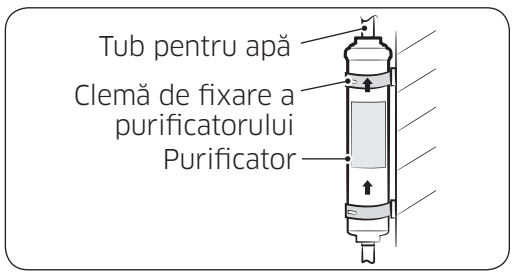


- Fixați purificatorul în poziție, după cum este ilustrat în figura din dreapta.

Conectați furtunul de apă la frigider.

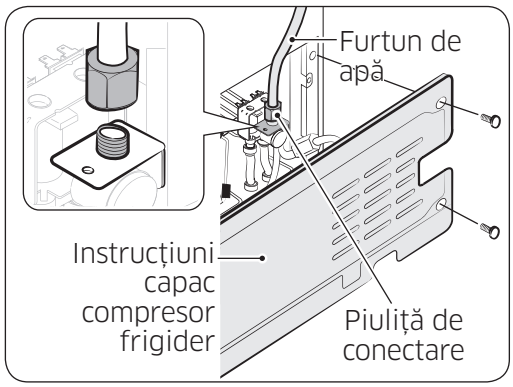


- Scoateți capacul compresorului frigiderului.
- Conectați furtunul de apă la supapă, după cum este ilustrat în figură.
- La conectare, verificați să nu existe scurgeri.
- Dacă există, repetați conectarea.
- Reatașați capacul compresorului frigiderului.



DA68-03176M-00.indb 36 2015. 1. 15. 4:51

Asigurați furtunul de apă.

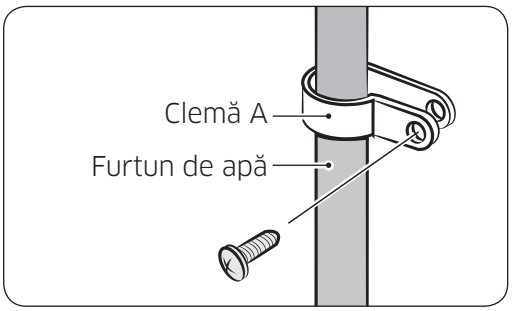


- Utilizând clema (A), fixați furtunul de apă pe perete (spatele frigiderului).
- Când furtunul de apă este asigurat, verificați ca acesta să nu fie îndoit în exces, ciupit sau strivit.

Îndepărtarea reziduurilor din conducta de alimentare cu apă după instalarea filtrului.

1. Porniți alimentarea principală cu apă și închideți supapa furtunului de alimentare cu apă.
2. Lăsați să curgă apă prin dozator până când apa devine limpede (aproximativ 3 litri). Astfel se va curăța sistemul de alimentare cu apă și se va elimina aerul din conducte.
3. În anumite gospodării poate fi necesară o curățare suplimentară.
4. Deschideți ușa frigiderului și asigurați-vă că nu există scurgeri de apă ce provin de la filtrul de apă.

**NOTĂ**

Un cartuș de filtru de apă nou instalat poate provoca un jet scurt de apă din dozator. Aceasta se datorează aerului care pătrunde în furtun. Nu ar trebui să pună nicio problemă în funcționare.





DA68-03176M-00.indb 37 2015. 1. 15. 4:51

# Utilizarea

## Setări inițiale

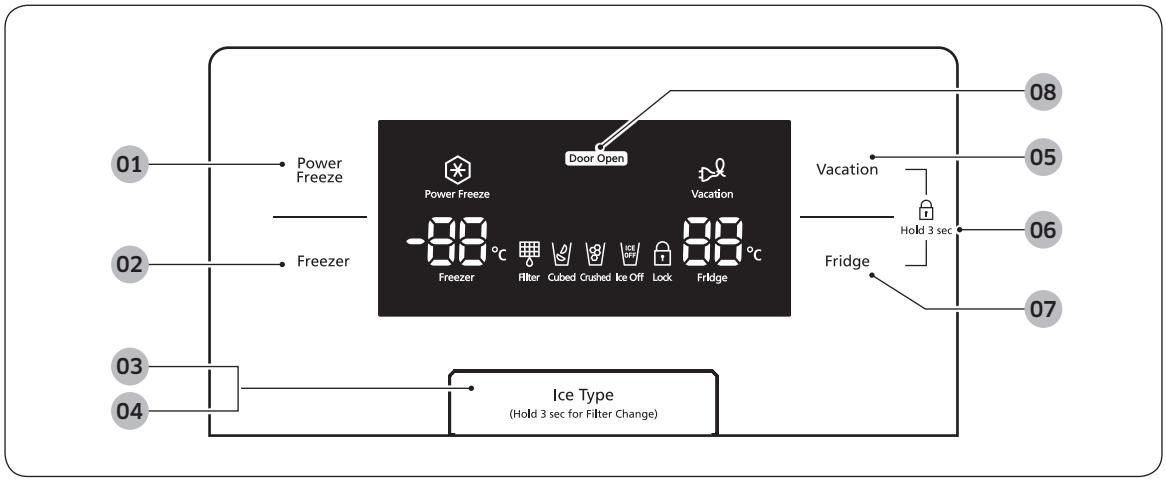


| | |
|---|---|
| **01** Butonul Power freeze (Congelare rapidă) | Scurtează timpul necesar pentru congelarea produselor din congelator. Poate fi util dacă aveți nevoie să congelați rapid articole care se strică ușor sau dacă temperatura din congelator a crescut dramatic (de exemplu dacă ușa a fost lăsată deschisă). |
| **02** Butonul Freezer (Congelator) | Apăsați butonul **Freezer** (Congelator) pentru a seta congelatorul la temperatura dorită, între -15˚C și -23ºC. |
| **03** Butonul Ice type (Tip de gheață) | Utilizați acest buton pentru a alege cuburi de gheață, gheață pisată sau pentru a opri această funcție. |
| **04** Butonul Filter change (Schimbare filtru) | Când schimbați filtrul, apăsați acest buton 3 secunde pentru a reseta programarea filtrului. |
| **05** Butonul Vacation (Concediu) | Dacă plecați în concediu sau într-o călătorie de afaceri sau nu aveți nevoie să utilizați frigiderul, apăsați butonul Vacation (Concediu). Când utilizați acest buton pentru compartimentul frigiderului, se va aprinde LED-ul pentru concediu.<br>⚠ **ATENȚIE**<br>Se recomandă cu tărie să scoateți alimentele din compartimentul de alimente proaspete și să nu lăsați ușa deschisă când selectați funcția Vacation (Concediu). |





DA68-03176M-00.indb 38 2015. 1. 15. 4:51

| | |
|---|---|
| **06** Funcția Child lock (Blocare pentru copii) | Dacă apăsați butonul Vacation (Concediu) și butonul Fridge (Frigider) simultan timp de 3 secunde, toate butoanele vor fi blocate. Nici manetele dozatorului de apă și de gheață nu vor funcționa. Pentru a dezactiva această funcție, apăsați din nou aceste două butoane timp de 3 secunde. |
| **07** Butonul Fridge (Frigider) | Apăsați butonul **Fridge** (Frigider) pentru a seta frigiderul la temperatura dorită.<br>Puteți seta temperatura între 1°C și 7°C. |
| **08** Funcția Door open (Ușă deschisă) | Dacă ușa frigiderului sau cea a congelatorului este deschisă, se aprinde pictograma **Door Open** (Ușă deschisă).<br>Dacă este satisfăcută condiția care generează o alarmă de ușă deschisă, pictograma **Door Open** (Ușă deschisă) luminează intermitent. |
| Modul Cooling off (Răcire oprită) | Modul Cooling off (Răcire oprită) (denumit și modul Shop (Magazin)), este proiectat pentru a fi utilizat de magazinele de vânzare cu amănuntul, când prezintă frigiderele în magazin.<br>În modul Cooling Off (Răcire oprită), motorul ventilatorului și luminile frigiderului funcționează normal, dar compresoarele nu funcționează, iar frigiderul și congelatorul nu se răcesc. Pentru a porni modul Cooling Off (Răcire oprită), atingeți și mențineți atins butonul Power Freeze (Congelare rapidă), butonul Freezer (Congelator) și butonul Vacation (Concediu) timp de 5 secunde în timpul funcționării normale. Se aude soneria frigiderului, iar afișajul temperaturii clipește OFF.<br>Pentru a anula modul Cooling Off (Răcire oprită), atingeți din nou și mențineți atins butonul Power Freeze (Congelare rapidă), butonul Freezer (Congelator) și butonul Vacation (Concediu) timp de 5 secunde. |

**NOTĂ**

Când utilizați funcția pentru congelare rapidă, consumul de energie al frigiderului va crește. Amintiți-vă să o opriți când nu este necesară și să readuceți congelatorul la setarea originală de temperatură.

Dacă aveți nevoie să congelați o cantitate mare de alimente, activați funcția Power Freeze (Congelare rapidă) cu cel puțin 20 de ore înainte.





DA68-03176M-00.indb 39 2015. 1. 15. 4:51

# Utilizarea

### Funcția Display Off (Dezactivare afișare)

Pentru a economisi energie, afișajul panoului se stinge automat în următoarele condiții:
Când nu este apăsat niciun buton, nu este deschisă nicio ușă sau nu a fost apăsată nicio manetă a dozatorului.
Totuși, pictograma care indică Vacation (Concediu) sau Cubed (Cuburi de gheață)/ Crushed (Gheață pisată)/Ice Off (Gheață oprită) va rămâne aprinsă.
Când apăsați un buton, deschideți o ușă sau apăsați maneta dozatorului, afișajul panoului se va aprinde din nou.
Cu excepția butonului Ice Type (Tip gheață), toate butoanele de funcții vor deveni funcționale după ce luați degetul de pe butonul apăsat.

## Controlul temperaturii

### Controlul temperaturii congelatorului

Temperatura congelatorului poate fi setată între -15°C și -23°C pentru a corespunde nevoilor dvs. particulare. Apăsați în mod repetat butonul Freezer (Congelator) până când temperatura dorită este afișată pe afișajul de temperatură. Rețineți că alimentele precum înghețata se pot topi la -16°C.
Afișajul temperaturii va indica secvențial valorile de la -15°C la -23°C. Când afișajul ajunge la valoarea -23ºC, revine din nou la -15ºC.
După 5 secunde de la setarea noii temperaturi, afișajul va indica din nou temperatura curentă a congelatorului.
Totuși, acest număr se va modifica pe măsură ce congelatorul se reglează la noua temperatură.

**NOTĂ**

Sertarul cel mai de jos din congelator este o secțiune de două stele.
Suportul inferior și cel median de pe ușa congelatorului sunt secțiuni de două stele. Astfel, temperatura secțiunilor cu două stele este ușor mai ridicată decât în alte compartimente ale congelatorului.

### Controlul temperaturii frigiderului

Temperatura frigiderului poate fi setată între 7°C și 1°C pentru a corespunde nevoilor dvs. particulare. Apăsați în mod repetat butonul Fridge (Frigider) până când temperatura dorită este afișată pe afișajul de temperatură.
Procesul de control al temperaturii pentru frigider funcționează exact ca procesul pentru congelator.
Apăsați butonul Fridge (Frigider) pentru a seta temperatura dorită.
După câteva secunde, frigiderul va începe să treacă spre temperatura nou setată.
Acest lucru va fi reflectat pe afișajul digital.

**NOTĂ**

Temperatura congelatorului și cea a frigiderului poate crește când deschideți ușile prea frecvent sau dacă este introdusă o cantitate mare de alimente calde sau fierbinți.
Aceasta poate determina afișajul digital să lumineze intermitent.
După ce temperatura congelatorului și cea a frigiderului revine la cea normală setată, afișajul digital nu va mai lumina intermitent.
Dacă acesta nu se oprește, poate fi nevoie să „resetați” frigiderul.
Încercați să deconectați aparatul, așteptați circa 10 minute, apoi conectați-l din nou.





DA68-03176M-00.indb 40 2015. 1. 15. 4:51

## Utilizarea dozatorului de gheață și apă rece

Apăsați butonul Ice Type (Tipe de gheață) pentru a selecta tipul de gheață dorit.

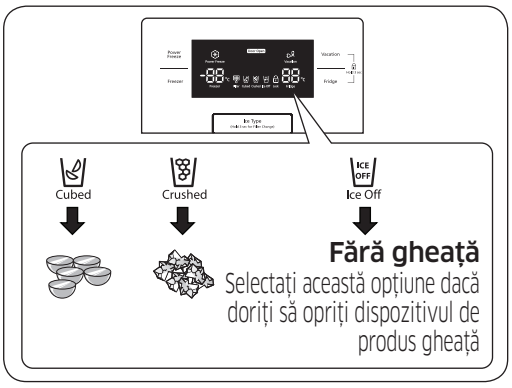


**NOTĂ**

Gheața este produsă sub formă de cuburi. Când selectați **Crushed** (Gheață pisată), dispozitivul de produs gheață mărunțește cuburile de gheață, transformându-le în gheață pisată.

### Dozarea gheții

Așezați un pahar sub robinetul de gheață și împingeți ușor cu el spre maneta dozatorului de gheață. Asigurați-vă că paharul este aliniat cu dozatorul, pentru ca gheața să nu se verse.

### Utilizarea dozatorului de apă

Așezați un pahar sub robinetul de apă și împingeți ușor cu el spre maneta dozatorului de apă. Asigurați-vă că paharul este aliniat cu dozatorul, pentru ca apa să nu se verse.

**⚠ AVERTIZARE**

- Nu puneți degetele, mâinile sau orice alt obiect neadecvat în tobogan sau în recipientul dispozitivului de produs gheață.
  - Acest lucru poate provoca vătămare corporală sau pagube materiale.
- Nu puneți niciodată degetul sau orice alt obiect în orificiul dozatorului.
  - Acest lucru poate provoca vătămare.
- Utilizați doar dispozitivul de produs gheață furnizat cu frigiderul.
- Alimentarea cu apă a acestui frigider trebuie instalată/racordată doar de o persoană calificată corespunzător și trebuie conectată doar la o sursă de apă potabilă.
- Pentru ca dispozitivul de produs gheață să funcționeze corespunzător, este necesară o presiune a apei de 138 ~ 862 kPa.

**⚠ ATENȚIE**

- Dacă aveți un concediu sau o călătorie de afaceri de durată și nu veți utiliza dozatorul de apă sau de gheață, închideți supapa de apă.
  - În caz contrar pot surveni scurgeri de apă.
- Ștergeți umezeala în exces de pe suprafețele interioare și lăsați ușile deschise.
  - În caz contrar pot apărea mirosuri și mucegai.





DA68-03176M-00.indb 41 2015. 1. 15. 4:51

# Utilizarea

## Componentele și funcțiile




| | |
|---|---|
| **01** Recipientul dispozitivului de produs gheață | Este proiectat pentru a depozita ușor cantități mari.<br><br>⚠ **AVERTIZARE**<br>Nu puneți degetele, mâinile sau orice alt obiect în tobogan sau în recipientul dispozitivului de produs gheață. Acest lucru poate provoca vătămare corporală sau pagube materiale. |
| **02** Compartimentele multifuncționale ale congelatorului | Prezintă compartimente de congelator înalte, pentru depozitarea eficientă a alimentelor. Nu utilizați aceste compartimente pentru înghețată sau articole pe care intenționați să le depozitați mult timp. |
| **03** Rafturile congelatorului | Utilizate pentru depozitarea cărnii, peștelui, aluaturilor congelate, înghețatei și altor tipuri de alimente congelate. |





DA68-03176M-00.indb 42 2015. 1. 15. 4:51

| | |
|---|---|
| **04** Sertarele | Utilizate cel mai bine pentru depozitarea cărnii sau a alimentelor uscate.<br>Alimentele depozitate trebuie ambalate în siguranță, utilizând folie sau alte materiale de ambalare ori recipiente corespunzătoare. |
| **05** Rafturile frigiderului | Utilizate pentru depozitarea tipurilor generale de alimente care necesită răcire. |
| **06** Compartimentele de pe uși | Proiectate pentru a găzdui articole mari, voluminoase, precum sticle de lapte sau alte sticle și recipiente mari. |
| **07** Sertarul de fructe și legume | Utilizat pentru a păstra prospețimea legumelor și fructelor depozitate.<br>A fost proiectat special pentru a controla nivelul de umiditate dinăuntrul sertarului. |





DA68-03176M-00.indb 43 2015. 1. 15. 4:51

# Utilizarea

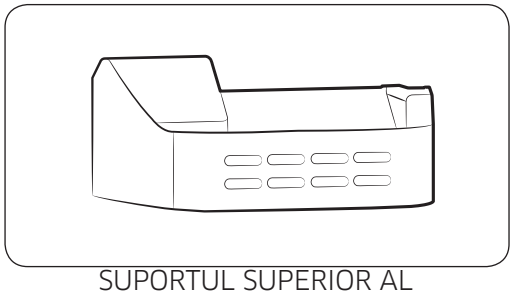

SUPORTUL SUPERIOR AL CONGELATORULUI (Opțional)

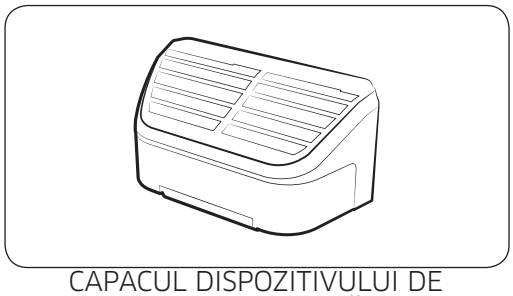

CAPACUL DISPOZITIVULUI DE PRODUS GHEAȚĂ

**NOTĂ**

Pentru spațiu suplimentar, puteți depozita alimentele cu suportul superior al congelatorului în loc de recipientul pentru gheață, și puteți scoate capacul dispozitivului de produs gheață.
Dacă scoateți recipientul pentru gheață, afișajul Ice Off (Gheață oprită) se va aprinde intermitent pe panoul de afișaj.
Mai mult, puteți scoate sertarul cel mai de sus al congelatorului, deoarece nu afectează caracteristicile termice și mecanice.
Volumul de depozitare declarat al compartimentului de alimente congelate este calculat cu “suportul superior al congelatorului” în poziție și cu “capacul dispozitivului de produs gheață” și “sertarul de sus” scoase.



## Scoaterea accesoriilor congelatorului

Curățarea și rearanjarea interiorului congelatorului este simplă.

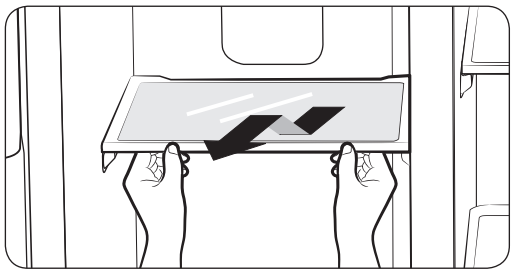

1. Scoateți raftul de sticlă trăgând de el până la capăt. Apoi ridicați-l cu atenție și scoateți-l.



DA68-03176M-00.indb 44 2015. 1. 15. 4:51

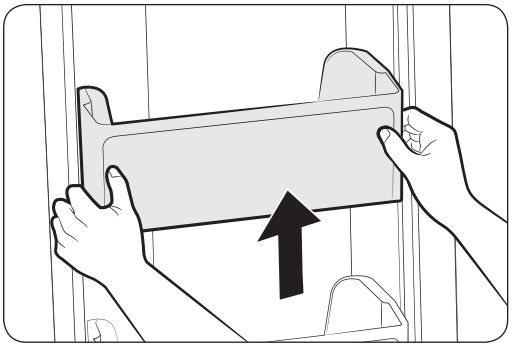

**2.** Scoateți compartimentul de pe ușă apucându-l cu ambele mâini și ridicându-l ușor.

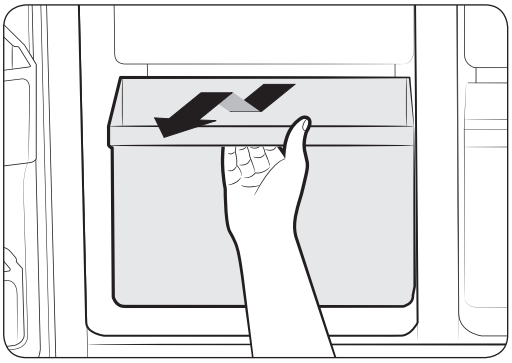

**3.** Scoateți sertarul de plastic trăgându-l în afară și ridicându-l ușor.

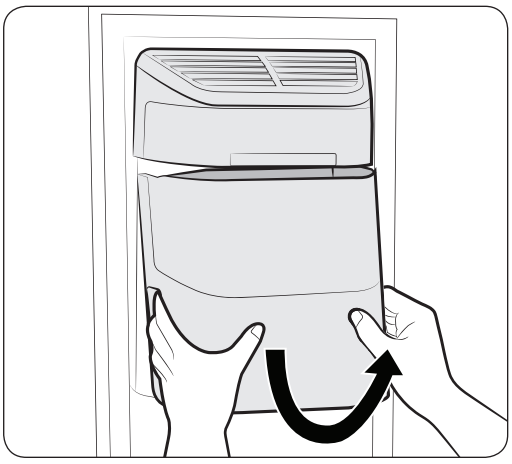

**4.** Recipientul pentru gheață (congelator)
Scoateți recipientul dispozitivului de produs gheață ridicându-l și trăgându-l ușor în afară.

- Apucați mânerul, așa cum este ilustrat în figură
- Ridicați ușor partea de jos
- Scoateți cu atenție recipientul pentru gheață.

**NOTĂ**

Nu utilizați forță excesivă la scoaterea capacului.
În caz contrar, capacul se poate sparge și poate provoca vătămare corporală.





DA68-03176M-00.indb 45 2015. 1. 15. 4:51

# Utilizarea

## Scoaterea accesoriilor frigiderului

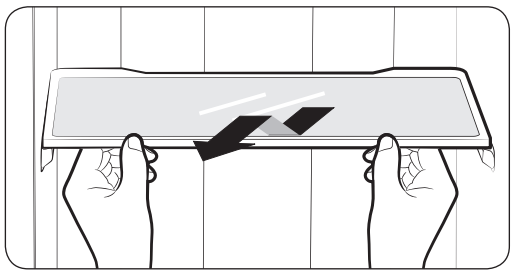

**1.** Scoateți raftul de sticlă anti-stropire trăgând de el până la capăt. Apoi ridicați-l și scoateți-l cu atenție.

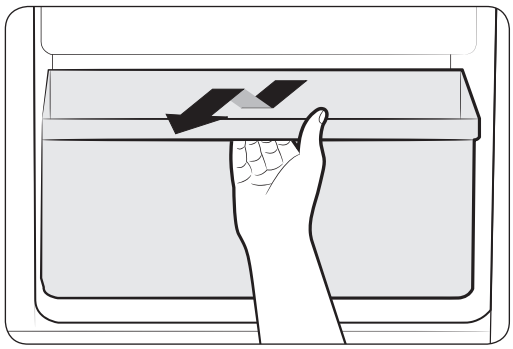

**2.** Scoateți sertarul pentru legume și fructe apăsând pe protuberanțele laterale interioare ale capacului cutiei pentru legume/cutiei uscate și trăgându-l spre înainte.
Țineți sertarul cu o mână, ridicați-l ușor în timp ce îl trageți înainte, apoi scoateți-l din frigider.

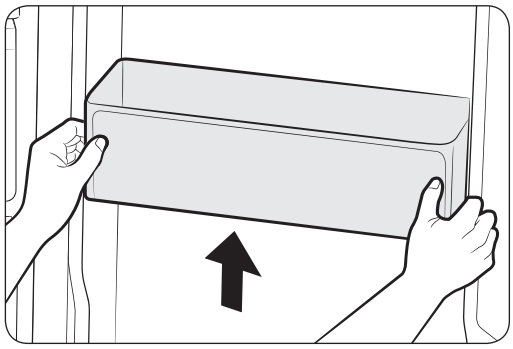

**3.** Scoateți compartimentul supradimensionat de pe ușă apucându-l cu ambele mâini, apoi ridicându-l ușor în sus.

**NOTĂ**

Înainte de a scoate accesoriile, asigurați-vă că pe traseu nu există alimente.
Dacă este posibil, scoateți înainte toată mâncarea, pentru a reduce riscul de accidente.





DA68-03176M-00.indb 46 2015. 1. 15. 4:51

## Curățarea frigiderului

**⚠ AVERTIZARE**

Nu utilizați benzen, diluanți sau Clorox™ pentru curățare. Acestea pot deteriora suprafețele aparatului și pot crea risc de incendiu.

**⚠ ATENȚIE**

Nu pulverizați apă pe frigider când acesta este în priză, deoarece se poate produce electrocutare.
Nu curățați congelatorul cu benzen, diluant sau detergent pentru mașini, din cauza riscului de incendiu.

## Schimbarea becului interior

**NOTĂ**

Pentru înlocuirea luminii LED, vă rugăm să contactați un inginer de service.

## Înlocuirea filtrului de apă

**⚠ AVERTIZARE**

Pentru a reduce riscul de pagube ale proprietății datorate apei, NU utilizați mărci generice de filtre de apă în frigiderul dvs. SAMSUNG. UTILIZAȚI DOAR FILTRE DE APĂ MARCA SAMSUNG. SAMSUNG nu este responsabilă legal pentru niciun fel de pagube, inclusiv, dar fără a se limita la, pagube ale proprietății provocate de scurgeri de apă din cauza utilizării unui filtru de apă generic.
Frigiderele SAMSUNG sunt proiectate să funcționeze DOAR CU filtre de apă SAMSUNG.

„Filter Indicator” (Indicator pentru filtru) devine roșu pentru a vă informa că este momentul să schimbați cartușul filtrului de apă.
Când indicatorul pentru filtru devine roșu, este momentul să schimbați filtrul.
Pentru a vă acorda timp să faceți rost de un filtru nou, indicatorul roșu se aprinde chiar înainte de terminarea capacității filtrului curent.
Schimbarea filtrului la timp vă oferă cea mai proaspătă și mai curată apă din frigider.





DA68-03176M-00.indb 47 2015. 1. 15. 4:51

# Utilizarea

**NOTĂ**

Pentru modelul exterior

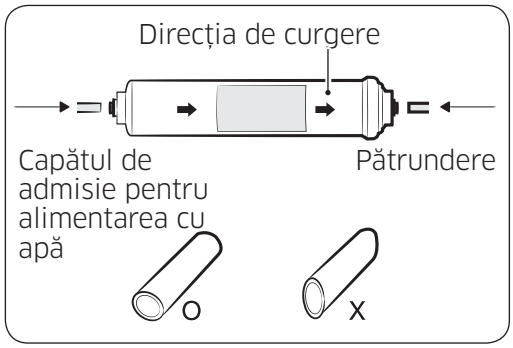


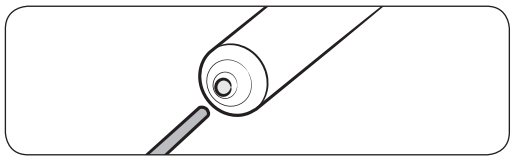

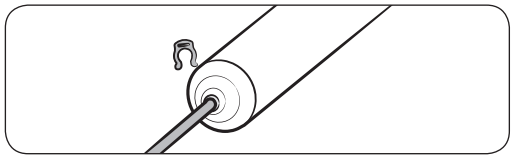

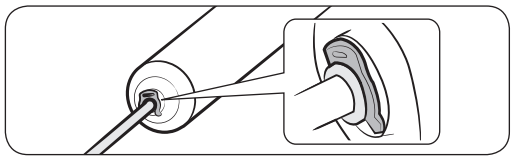

1. Opriți alimentarea cu apă.
2. Rețineți direcția de curgere în filtru.
3. Introduceți tubul de alimentare cu apă în capătul de admisie al filtrului, până la capăt.

**NOTĂ**

Trebuie să vă asigurați că tăietura este dreaptă și nu în unghi, deoarece aceasta ar putea conduce la scurgeri.

4. După introducerea tubului, strângeți cu putere clema. Clema fixează tubul.

5. Porniți apa și asigurați-vă că nu există scurgeri. Dacă apar scurgeri, repetați pașii 1, 2, 3 și 4. Dacă scurgerile continuă, întrerupeți utilizarea și apelați dealer-ul pentru asistență.
6. Odată ce ați încheiat acest proces, țineți apăsat butonul Ice Type (Tip de gheață) timp de 3 secunde pentru a reseta programarea filtrului.





DA68-03176M-00.indb 48 2015. 1. 15. 4:51

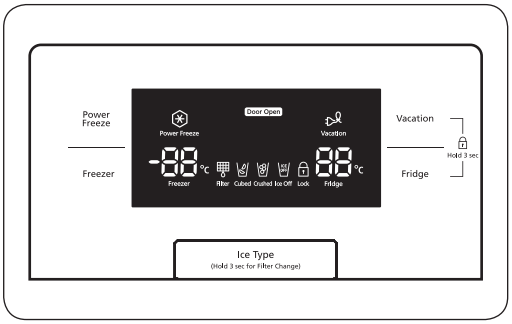


### Compandarea filtrelor de rezervă

Pentru a comanda mai multe cartușe de filtre de apă, contactați dealerul dvs. autorizat Samsung.

- Filtru extern - HAFEX/EXP

**7.** În cele din urmă, dozați 1 l de apă prin dozatorul de apă și aruncați-l. Asigurați-vă că apa de la dozator este limpede din nou înainte de a o bea.

**NOTĂ**

Un cartuș de filtru de apă nou instalat poate provoca un jet scurt de apă din dozator. Aceasta se datorează aerului care pătrunde în furtun. Nu ar trebui să pună nicio problemă în funcționare.





DA68-03176M-00.indb 49 2015. 1. 15. 4:51

# Depanarea

| Problemă | Acțiune |
|---|---|
| Frigiderul nu funcționează deloc sau nu răcește suficient. | • Verificați dacă ștecherul este conectat corect.<br>• Controlul de temperatură de pe panoul de afișaj este setat la temperatura corectă? Încercați să setați o temperatură mai mică.<br>• Frigiderul este expus la lumina directă a soarelui sau se află prea aproape de o sursă de încălzire?<br>Dacă da, este posibil să nu răcească suficient. Instalați-l într-o locație care nu se află în lumina directă a soarelui și nici lângă o sursă de încălzire.<br>• Partea din spate a frigiderului este prea aproape de perete, lucru de împiedică aerisirea corectă?<br>Dacă da, este posibil să nu răcească suficient. Păstrați-l la o distanță corespunzătoare față de perete.<br>• Sunt prea multe alimente în frigider, astfel încât acestea blochează fanta de aerisire?<br>Pentru a menține frigiderul la o temperatură adecvată, nu-l umpleți cu prea multe alimente. |
| Alimentele din frigider sunt congelate. | • Controlul de temperatură de pe panoul de afișaj este setat la temperatura corectă? Încercați să setați o temperatură mai mare.<br>• Temperatura din încăpere este foarte mică?<br>• Ați stocat alimente cu conținut mare de apă în partea cea mai rece a frigiderului? Încercați să mutați aceste articole în corpul frigiderului, în loc să le păstrați în sertarul CoolSelect Zone™. |
| Auziți zgomote sau sunete neobișnuite. | • Verificați dacă frigiderul este nivelat și stabil.<br>• Partea din spate a frigiderului este prea aproape de perete și, prin urmare, împiedică circulația aerului?<br>• A căzut ceva în spatele frigiderului sau sub acesta?<br>• Se aude un „ticăit” din frigider. Este normal și acest lucru apare din cauză că diversele accesorii se contractă sau se expandează în funcție de temperatura din interiorul frigiderului. |





DA68-03176M-00.indb 50 2015. 1. 15. 4:51

| Problemă | Acțiune |
|---|---|
| Colțurile frontale ale aparatului sunt fierbinți și apare condensul. | • O anumită cantitate de căldură este normală, deoarece anticondensatoarele sunt instalate la colțurile frontale ale frigiderului, pentru prevenirea condensului.<br>• Ușa frigiderului este întredeschisă? Poate surveni condens când lăsați ușa deschisă mult timp. |
| Nu se dozează gheață. | • Ați așteptat 12 ore după instalarea furtunului de alimentare cu apă înainte de a produce gheață? Producerea gheții poate dura mai mult dacă frigiderul nu este suficient de rece, precum la prima instalare.<br>• Furtunul de apă este racordat, iar supapa de închidere este deschisă?<br>• Ați oprit manual funcția de producere a gheții? Asigurați-vă că tipul de gheață este cuburi de gheață sau gheață pisată.<br>• Există gheață blocată în recipientul dispozitivului de produs gheață?<br>• Temperatura congelatorului este prea mare? Încercați să setați congelatorul la temperatură mai mică. |
| Puteți auzi apă bolborosind în frigider. | • Acest lucru este normal. Bolboroseala provine de la agentul frigorific lichid care este recirculat prin frigider. |
| În frigider este un miros neplăcut. | • S-a stricat un articol alimentar?<br>• Asigurați-vă că alimentele cu miros pătrunzător (de exemplu peștele) sunt ambalate ermetic.<br>• Curățați congelatorul periodic și aruncați alimentele stricate. Când curățați interiorul frigiderului, depozitați alimentele în altă parte și deconectați aparatul. Uscați cu o cârpă uscată după 2-3 ore, apoi ventilați aerul din interiorul frigiderului. |
| Se formează gheață pe pereții congelatorului. | • Este blocată aerisirea? Eliminați toate obstacolele, astfel încât aerul să poată circula liber.<br>• Lăsați spațiu suficient între alimentele depozitate, pentru circulația eficientă a aerului.<br>• Sertarul congelatorului este închis corect? Dacă sertarul congelatorului nu este închis complet sau este blocat, umiditatea din exterior poate pătrunde și provoca formarea de gheață. |





DA68-03176M-00.indb 51 2015. 1. 15. 4:51

# Depanarea

| Problemă | Acțiune |
|---|---|
| Dozatorul de apă nu funcționează. | • Furtunul de apă este racordat, iar supapa de închidere este deschisă?<br>• Furtunul de alimentare cu apă a fost strivit sau răsucit? Asigurați-vă că furtunul are traseul liber și nu este obstrucționat.<br>• Rezervorul pentru apă este înghețat din cauză că temperatura din frigider este prea scăzută? Încercați să creșteți temperatura de pe panoul de afișaj principal.<br>• Verificați dacă filtrul este montat corect. Dacă nu este montat corect, este posibil ca dozatorul de apă să nu funcționeze. |





DA68-03176M-00.indb 52 2015. 1. 15. 4:51

# Note

# Note

**Limitele de temperatură ambientală în încăpere**

Acest frigider este proiectat să funcționeze la temperaturile ambientale specificate de clasa sa de temperatură, marcată pe plăcuța cu caracteristicile tehnice.

| Clasă | Simbol | Interval de temperatură ambientală (°C) | |
|---|---|---|---|
| | | IEC 62552 (ISO 15502) | ISO 8561 |
| Temperată extinsă | SN | de la +10 la +32 | de la +10 la +32 |
| Temperată | N | de la +16 la +32 | de la +16 la +32 |
| Subtropicală | ST | de la +16 la +38 | de la +18 la +38 |
| Tropicală | T | de la +16 la +43 | de la +18 la +43 |

Temperaturile interne pot fi afectate de factori precum locația frigiderului/ congelatorului, temperatura ambientală și frecvența cu care deschideți ușa. Reglați temperatura după cum este necesar pentru a compensa acești factori..

**Romanian**



**Cum se elimină corect acest produs**
**(Deșeuri de echipamente electrice și electronice)**
**(Aplicabil în țări cu sisteme de colectare separate)**

Acest simbol de pe produs, accesorii și documentație indică faptul că produsul și accesoriile sale electronice (încărcător, căști, cablu USB) nu trebuie eliminate împreună cu alte deșeuri menajere la finalul duratei lor de utilizare. Dat fiind că eliminarea necontrolată a deșeurilor poate dăuna mediului înconjurător sau sănătății umane, vă rugăm să separați aceste articole de alte tipuri de deșeuri și să le reciclați în mod responsabil, promovând astfel reutilizarea durabilă a resurselor materiale.
Utilizatorii casnici trebuie să-l contacteze pe distribuitorul care le-a vândut produsul sau să se intereseze la autoritățile locale unde și cum pot să ducă aceste articole pentru a fi reciclate în mod ecologic.
Utilizatorii comerciali trebuie să-și contacteze furnizorul și să consulte termenii și condițiile din contractul de achiziție. Acest produs și accesoriile sale electronice nu trebuie eliminate împreună cu alte deșeuri comerciale.

Contactati Samsung International
Daca aveti intrebari sau sugestii legate de produsele Samsung,
va rugam sa contactati centrul de asistenta clienti SAMSUNG.

SAMSUNG Electronics Romania, Platinum Business and Convention Center,
172 - 176 Bucharest - Ploiesti Street, Building A, 5th floor, Sector 1,
Zip code 015016, Bucharest, Romania
08008 SAMSUNG (08008 726 7864)
TOLL FREE No.
www.samsung.com/ro/support





# Хладилник

## Ръководство за потребителя

RH56J69*

SEROM Самостоятелен уред



# Съдържание


## Информация за безопасност **3**

Важни символи за безопасност 4
Важни предупредителни знаци за транспортиране и мястото на монтаж 5
Важни предупредителни знаци за монтаж 6
Знаци за внимание, свързани с монтажа 8
Важни предупредителни знаци, свързани с използването 9
Знаци за внимание, свързани с експлоатацията 12
Знаци за внимание, свързани с почистването и поддръжката 13
Важни предупредителни знаци, свързани с изхвърлянето на продукта 14
Допълнителни съвети за правилно използване 15

## Настройка **18**

Подготовка за монтиране на хладилника 18
Необходими инструменти 20
Демонтиране на вратите на хладилника 20
Монтиране обратно на вратите на хладилника 25
Нивелиране на хладилника 28
Проверка на тръбата за подаване на вода към диспенсъра (опция) 31
Използване на ледогенератора 31
Монтиране на тръбата за подаване на вода на диспенсъра (за външни модели) 34

## Експлоатация **38**

Първоначални настройки 38
Контролиране на температурата 40
Използване на диспенсъра за лед и студена вода 41
Части и функции 42
Махане на аксесоарите на фризера 44
Махане на аксесоарите на хладилника 46
Почистване на хладилника 47
Смяна на вътрешната лампа 47
Смяна на филтъра за вода 47

## Отстраняване на неизправности **50**




DA68-03176M-00.indb 2 2015. 1. 15. 4:51

# Информация за безопасност



- Преди да използвате уреда, прочетете настоящото ръководство внимателно и го запазете на сигурно място, близо до уреда, за бъдеща справка.
- Използвайте уреда само по предназначение, както е описано в настоящото ръководство с указания. Този уред не е предназначен за използване от лица (включително деца) с ограничени физически, сетивни или умствени способности или с липса на опит и познания, освен ако не бъдат наглеждани или не им бъдат дадени указания за използването на уреда от лицето, отговорно за тяхната безопасност.
- Този уред може да се използва от деца на възраст 8 или повече години и от лица с ограничени физически, сетивни или умствени възможности, както и от лица без опит и познания, ако те бъдат наблюдавани или инструктирани относно използването на уреда по безопасен начин и осъзнават възможните опасности.

  Децата не трябва да си играят с уреда. Почистването и поддръжката, която трябва да се прави от потребителя, не трябва да се извършват от деца без наблюдение.
- Предупрежденията и важните инструкции за безопасност в настоящото ръководство не обхващат всички възможни условия и ситуации, които могат да възникнат.

  Ваша е отговорността да подхождате разумно, внимателно и с необходимата грижа при инсталирането, поддържането и използването на уреда.
- Тъй като долуизложените инструкции за експлоатация се отнасят за различни модели, характеристиките на вашия хладилник може да се малко по-различни от описаните в ръководството и е възможно някои предупредителни знаци да липсват на уреда. Ако имате някакви въпроси или притеснения, се свържете с най-близкия сервизен център или намерете помощ и информация онлайн на адрес www.samsung.com.



DA68-03176M-00.indb 3 2015. 1. 15. 4:51

# Информация за безопасност

## Важни символи за безопасност

### ⚠ ПРЕДУПРЕЖДЕНИЕ

Опасното или необезопасено използване може да доведе до **тежки телесни повреди или смърт.**

### ⚠ ВНИМАНИЕ

Опасното или необезопасено използване може да доведе до **леки телесни повреди или имуществени щети.**

### ЗАБЕЛЕЖКА

- НЕ опитвайте това.
- НЕ разглобявайте.
- НЕ докосвайте.
- Следвайте внимателно инструкциите.
- Изключете щепсела на захранващия кабел от контакта.
- Уверете се, че уредът е заземен, за да се предотврати токов удар.
- Обадете се на сервизния център за помощ.

**Тези предупредителни знаци присъстват с цел предотвратяване на телесни повреди, свързани както с вас, така и с други лица.**
**Моля, следвайте ги внимателно.**
**След като прочетете този раздел, запазете указанията на сигурно място за бъдеща справка.**

**Бележка за CE**

Определено е, че този продукт отговаря на Директивата за ниско напрежение (2006/95/EO), Директивата за електромагнитна съвместимост (2004/108/EO), RoHS Директивата (2011/65/EC), Делегиран регламент (ЕС) № 1060/2010 на Комисията и Директивата за екопроектирането (2009/125/EO), въведена от Регламент (ЕО) № 643/2009 на Европейския съюз. (Само за продукти, продавани в европейски държави)



DA68-03176M-00.indb 4 2015. 1. 15. 4:51

## Важни предупредителни знаци за транспортиране и мястото на монтаж

### ⚠ ПРЕДУПРЕЖДЕНИЕ

- При транспортиране и инсталиране на уреда трябва да се внимава, за да се гарантира, че елементите на охладителната верига няма да бъдат повредени.

- Изтичането на охладителен агент от тръбата може да предизвика възпламеняване или да причини нараняване на очите.
  Ако се установи изтичане, избягвайте всеки открит пламък или потенциален източник на възпламеняване и проветрете помещението, в което се намира уредът, в продължение на няколко минути.
- За да се предотврати създаването на запалима газово-въздушна смес, ако се появи теч в охладителната верига, размерът на помещението, в което е разположен уредът, зависи от количеството на използвания охладителен агент.
- Никога не включвайте уред при наличието на каквито и да е признаци за повреда.
  Ако се съмнявате, консултирайте се с дилъра си. Стаята, в която ще се инсталира хладилникът, трябва да е с размер 1 м$^3$ за всеки 8 г охладителен агент R-600a, наличен в уреда.
  Количеството на охладителния агент в конкретния уред е указано на идентификационната табела от вътрешната му страна.



DA68-03176M-00.indb 5 2015. 1. 15. 4:51

# Информация за безопасност

## Важни предупредителни знаци за монтаж

### ⚠ ПРЕДУПРЕЖДЕНИЕ

- Не монтирайте хладилника на влажно място или на място, където може да влезе в контакт с вода.

- Нарушената изолация на електрическите части може да предизвика токов удар или пожар.

- Не излагайте хладилника на пряка слънчева светлина или на топлина от готварски печки, отоплителни или други уреди.
- Не включвайте няколко уреда в един и същ разклонител. Хладилникът трябва винаги да е включен в отделен електрически контакт, волтажът от който да съвпада с този на табелката.

- Това осигурява най-добра производителност на уреда и предотвратява претоварване на домашната електрическа инсталация, което би могло да доведе до опасност от пожар при прегряване на проводници.

- Ако контактът е разхлабен, не включвайте щепсела на уреда.

- Съществува риск от токов удар или пожар.

- Не използвайте кабели, които са с напукана или нарушена изолация по дължина или в който и да е край.
- Не прегъвайте захранващия кабел прекомерно и не поставяйте тежки предмети върху него.
- Не използвайте аерозоли в близост до хладилника.

- Ако се използват в близост до хладилника, аерозолите могат да предизвикат експлозия или пожар.



DA68-03176M-00.indb 6 2015. 1. 15. 4:51

• Този хладилник трябва да се монтира правилно и да се позиционира в съответствие с ръководството, преди да се използва.

• Включете щепсела в правилна позиция, като оставите кабела висящ надолу.

- Ако включите щепсела обратно, кабелът може да се прекъсне и да предизвика пожар или токов удар.

• Уверете се, че захранващият кабел не е премазан или увреден от гърба на хладилника.

• При преместването на хладилника внимавайте захранващият кабел да не се навие или увреди.

- Това предразполага към опасност от пожар.

• Уредът трябва да се постави така, че захранващият кабел да е достъпен след монтажа.

---

• Хладилникът трябва да бъде заземен.

- Трябва да заземите хладилника, за да предотвратите всякакво изтичане на ток или токови удари, причинени от изтичания от хладилника.

• Никога не използвайте газопроводи, телефонни кабели или други запалими канали с цел заземяване.

- Неправилната употреба на заземителния щепсел може да причини токов удар.

---

• Ако захранващият кабел е повреден, го подменете незабавно при производителя или негов обслужващ сервиз.

• Токовият предпазител на хладилника трябва да се подменя от квалифициран техник или обслужващ сервиз.

- Ако не се подменя от квалифицирани специалисти, това може да причини токов удар или телесна повреда.



DA68-03176M-00.indb 7 2015. 1. 15. 4:51

# Информация за безопасност

## Знаци за внимание, свързани с монтажа

### ⚠ ВНИМАНИЕ

- Не поставяйте прегради пред вентилационния отвор в корпуса на уреда или монтажната конструкция.

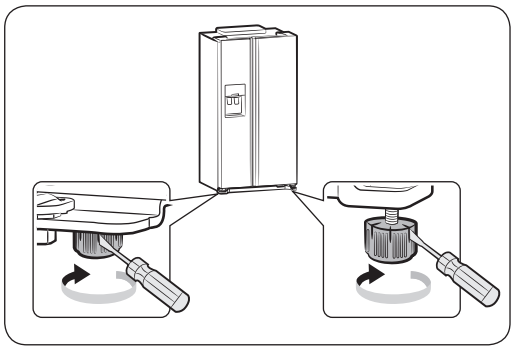

- Не включвайте уреда 2 часа след извършване на монтажа.
- За да има устойчивост, при инсталирането на хладилника се уверете, че и двете крачета са стъпили на пода.
  Крачетата са разположени от долната страна на гърба на всяка от вратите.
  Поставете отвертка с плоска глава и я завъртете по посока на стрелката, докато застане хоризонтално.
- Винаги балансирайте натоварването на всяка от вратите.
- Претоварването на която и да е от вратите може да доведе до падане на хладилника, което да причини телесна повреда.



DA68-03176M-00.indb 8 2015. 1. 15. 4:51

## Важни предупредителни знаци, свързани с използването

### ⚠ ПРЕДУПРЕЖДЕНИЕ

- Не включвайте щепсела на захранващия кабел с влажни ръце.
- Не поставяйте предмети върху уреда.
  - Когато отваряте или затваряте вратата, предметите могат да паднат и да предизвикат телесна повреда и/или имуществени щети.
- Не поставяйте пълни с вода предмети върху хладилника.
  - Ако те се разлеят, съществува риск от токов удар или пожар.
- Не позволявайте на деца да се люлеят на вратата.
  - Иначе може да се причинят сериозни телесни повреди.
- Не оставяйте вратата на хладилника отворена, когато уредът е без надзор, и не позволявайте на деца да влизат във вътрешността му.
  - Съществува риск децата да останат затворени в хладилника и да се стигне до сериозна телесна повреда вследствие на ниска температура.
- Никога не пъхайте пръсти и не поставяйте предмети в отвора на диспенсъра.
  - Ако направите това, може да предизвикате телесна повреда или имуществени щети.
- В хладилника не трябва да се съхраняват летливи или запалими вещества, като например бензол, разредител, алкохол, етер или втечнен нефтен газ.
  - Съхраняването на подобни продукти може да предизвика експлозия.



DA68-03176M-00.indb 9 2015. 1. 15. 4:51

# Информация за безопасност

- Не съхранявайте фармацевтични продукти, чувствителни към ниски температури, материали за научни цели и други подобни в хладилника.

- Продукти, които изискват стриктен контрол на температурата на съхранение, не трябва да се държат в хладилника.

- Не поставяйте или използвайте електрически уреди вътре е хладилника, освен ако те не са от тип, препоръчан от производителя.
- Не използвайте сешоар за подсушаване на вътрешността на хладилника. Не поставяйте запалена свещ за премахване на лоши аромати в хладилника.

- Това може да доведе до пожар или токов удар.

- Не докосвайте с влажни ръце вътрешните стени на фризера или продукти, които се съхраняват във фризера.

- Това може да причини измръзване на ръцете.

- Не използвайте механични устройства или други средства за ускоряване на процеса на размразяване, различни от препоръчаните от производителя.
- Не увреждайте веригата на охладителния агент.

---

- Този продукт е предназначен само за съхранение на храни в домашна обстановка.
- Бутилките следва да се съхраняват плътно една до друга, за да не падат.
- Ако се установи изтичане на газ, избягвайте всеки открит пламък или потенциален източник на възпламеняване и проветрете помещението, в което се намира уредът, в продължение на няколко минути.
- Използвайте само LED лампите, предоставени от производителя или от обслужващ сервиз.
- Децата трябва да бъдат наглеждани, за да сте сигурни, че не си играят с уреда и не се катерят в него.

---

- Не разглобявайте и не поправяйте хладилника сами.

- Рискувате да причините пожар, увреждане на уреда и/или телесна повреда. В случай на повреда на уреда се свържете с обслужващия си сервиз.



DA68-03176M-00.indb 10 2015. 1. 15. 4:51

- Ако уредът издава странен шум, миризма на дим или горене, изключете щепсела на захранващия кабел и се свържете незабавно с най-близкия сервизен център.
- Ако не го направите, има опасност от пожар или токов удар. Не поставяйте прегради пред вентилационния отвор в корпуса на уреда или монтажната конструкция.
- Ако изпитвате затруднения при смяна на лампата, свържете се със сервизен агент.
- Ако продуктът е оборудван с LED лампа, не разглобявайте сами капака на лампата и самата LED лампа.
- Свържете се с вашите сервизни агенти.
- Ако в хладилника има прах или вода, изключете щепсела на захранващия кабел и се свържете с вашия сервизен център на Samsung Electronics.
- Съществува риск от пожар.



DA68-03176M-00.indb 11 2015. 1. 15. 4:51

# Информация за безопасност

## Знаци за внимание, свързани с експлоатацията

### ⚠ ВНИМАНИЕ

- За да получите най-доброто от продукта,

- Не поставяйте храни твърде близо пред вентилационните отвори в задната част на уреда, тъй като това може да пречи на свободната циркулация на въздуха в корпуса на хладилника.
- Увивайте храната правилно или я поставяйте в херметически затварящи се съдове, преди да я оставите в хладилника.

• Не поставяйте газирани напитки в отделението на фризера.
Не поставяйте бутилки или стъклени съдове във фризера.

- Когато съдържанието се замрази, стъклото може да се счупи и да причини телесна повреда и имуществени щети.

• Не променяйте функционалността на хладилника и не го модифицирайте.

- Промените или модификациите могат да доведат до телесни повреди и/или имуществени щети.
  Всички промени или модификации, извършени от трето лице по цялостния уред, не се обхващат от гаранцията за сервизно обслужване на Samsung и фирмата не носи отговорност за проблеми с безопасността и щети, настъпили от тези промени или модификации.

• Не блокирайте въздушните отвори.

- Ако въздушните отвори се блокират, особено с пластмасова торба, хладилникът може да се преохлади. Ако периодът на изстудяване трае твърде дълго, водният филтър може да се счупи и да се предизвика теч на вода.
- Не поставяйте нови хранителни продукти за замразяване близо до вече замразени храни.

• Съблюдавайте максималния период на съхранение и датите на изтичане на срока на годност на замразените храни.
• Пълнете резервоара за вода, тавичката за лед и кубчетата за лед само с питейна вода.
• Използвайте само ледогенератора, предоставен с хладилника.



DA68-03176M-00.indb 12 2015. 1. 15. 4:51

- Водоподаването към хладилника трябва да се монтира/свързва само от надлежно квалифицирано лице и да се свързва единствено към източник на питейна вода.
- За да функционира правилно ледогенераторът, се изисква налягане на водата от 138~862 kpa (19,9~125,1 psi).

## Знаци за внимание, свързани с почистването и поддръжката

### ⚠ ВНИМАНИЕ

- Не пръскайте директно вода във вътрешността или на повърхността на уреда.
- Това може да причини пожар или токов удар.
- Не пръскайте запалим газ в близост до хладилника.
- Съществува риск от експлозия или пожар.
- Не пръскайте почистващи продукти директно върху дисплея.
- Отпечатаните букви върху дисплея може да се изтрият.
- Премахвайте всички нечистотии и прах от щифтовете на щепсела на захранващия кабел.
  Но не използвайте влажен или мокър парцал при почистване на щепсела и премахване на нечистотиите и праха от щифтовете му.
- Иначе рискувате да предизвикате пожар или токов удар.
- Никога не пъхайте пръсти и не поставяйте предмети в отвора на диспенсъра и улея за лед.
- Това може да причини телесни повреди или увреждане на имущество.

- Изключете от контакта хладилника преди почистване и провеждане на поддръжка.



DA68-03176M-00.indb 13 2015. 1. 15. 4:51

# Информация за безопасност

## Важни предупредителни знаци, свързани с изхвърлянето на продукта

### ⚠ ПРЕДУПРЕЖДЕНИЕ

- Уверявайте се, че тръбите в задната част на уреда не са увредени, преди да ги изхвърлите.
- R-600a или R-134a се използва като охладителен агент.
  Проверете етикета на компресора на гърба на уреда или етикета с енергийния клас вътре в хладилника, за да проверите кой охладителен агент се използва за вашия уред.
  Когато продуктът съдържа запалим газ (охладителен агент R-600a), се свържете с местните компетентни органи във връзка с безопасното изхвърляне на уреда. Циклопентан се използва като изолиращ газ.
  Газовете в изолационния материал изискват специална процедура, свързана с изхвърлянето. Свържете се с местните компетентни органи във връзка с безопасното за околната среда изхвърляне на продукта.
  Уверявайте се, че тръбите в задната част на уредите не са увредени, преди да ги изхвърлите.
  Тръбите трябва да се чупят на открито.
- Ако уредът съдържа охладителен агент с изобутан (R-600a), това е природен газ с висока степен на съвместимост с околната среда, но е също възпламеним.
  При транспортиране и инсталиране на уреда трябва да се внимава, за да се гарантира, че елементите на охладителната верига няма да бъдат повредени.
- При изхвърляне на продукта или други хладилници сваляйте вратата/уплътненията на вратата и дръжката ѝ, за да гарантирате, че деца или животни няма да бъдат уловени като в капан вътре.
  Оставяйте рафтовете на място, за да попречите на деца лесно да се катерят във вътрешността на уреда.
  Децата трябва да бъдат наглеждани, за да сте сигурни, че не си играят със стария уред.
- Изхвърляйте опаковъчните материали на продукта по начин, щадящ околната среда.



DA68-03176M-00.indb 14 2015. 1. 15. 4:51

## Допълнителни съвети за правилно използване

### ЗАБЕЛЕЖКА

- При срив на електрическата система се обадете на обслужващата ви електрическа компания и попитайте колко дълго ще продължи.
- Повечето сривове на електрическата система, отстранени в рамките на час или два, няма да повлияят на температурите в хладилника. Трябва обаче да намалите до минимум броя на отварянията на вратата на уреда, докато той не се захранва с ток.
- Ако сривът на електрическата система продължи повече от 2 часа, махнете всичкия лед от контейнера за лед.
- Ако сривът на електрическата система продължи повече от 24 часа, махнете всички замразени хранителни продукти.
- Ако с хладилника се предоставят ключове, те трябва да се държат далече от деца и от самия уред.
- Уредът може да не функционира изрядно (поради прекомерно повишаване на температурата вътре в хладилника), когато е изложен продължително време на температура под долната граница на температурния диапазон, за който е проектиран охладителният уред.
- Не съхранявайте храна, която се разваля лесно при ниска температура, като например банани или пъпеши.
- Вашият уред има функция за автоматично размразяване, което означава, че няма нужда ръчно да го размразявате, тъй като това се извършва автоматично.
- Покачването на температурата по време на размразяване може да съответства на ISO изискването. Но ако искате да предотвратите прекомерно покачване на температурата на замразените храни по време на размразяване на уреда, увийте замразените храни в няколко слоя вестник.
- Всяко покачване на температурата на замразените храни по време на размразяване може да съкрати срока им на съхранение.
- Температурата в отделите с две звездички или онези, на които има поставен символа с две звездички ( ** ) е малко по-висока от тази в останалите отдели на фризера.
  Местата или отделите с две звездички са подчинени на указанията и/или състоянието, в което са доставени.



DA68-03176M-00.indb 15 2015. 1. 15. 4:51

# Информация за безопасност

**Съвети за пестене на енергия**

- Монтирайте уреда в хладна и суха стая с подходяща вентилация.
  Уверете се, че той не е изложен на пряка слънчева светлина, и никога не го поставяйте в близост до пряк източник на топлина (като например радиатор).
- Никога не блокирайте вентилационните отвори или решетките на уреда.
- Оставяйте топлата храна да се охлади, преди да я поставите в уреда.
- Оставяйте замразена храна в хладилника, за да се размрази.
  След това можете да използвате ниските температури на замразените продукти, за да охлаждате храна в хладилника.
- Не оставяйте вратата на уреда отворена за твърде дълго, когато поставяте или вземате хранителни продукти.
  Колкото по-кратко е времето, през което вратата е отворена, толкова по-малко лед ще се образува във фризера.
- Редовно почиствайте задната част на хладилника. Прахът повишава консумацията на енергия.
- Не задавайте температури, по-ниски от необходимото.
- Осигурете достатъчна вентилация в основата и задната част на хладилника.
  Не покривайте вентилационните отвори.
- При монтиране осигурете място отдясно, отляво, отгоре и отдолу на хладилника.
  Това ще намали консумацията на енергия и следователно вашите сметки за електроенергия.
- С цел възможно най-ефективна употреба на електроенергия запазете всички вътрешни контейнери от типа на кошници, чекмеджета и рафтове на определените от производителя места.



DA68-03176M-00.indb 16 2015. 1. 15. 4:51

**Този уред е предназначен за употреба в домакинството и други близки приложения като например:**

- кухненски зони, обособени в магазини, офиси и други работни помещения;
- ферми и по поръчка на клиенти в хотели, мотели и други жилищни сгради;
- места за отсядане от тип нощувка със закуска;
- кетъринг и други услуги, които не са свързани с продажби на дребно.



DA68-03176M-00.indb 17 2015. 1. 15. 4:51

# Настройка

## Подготовка за монтиране на хладилника

Поздравления за купуването на вашия хладилник от Samsung.
Надяваме се да се насладите на най-модерните функции и технологии, които новият уред предлага.

### Избор на най-доброто местоположение за хладилника

- Изберете място с лесен достъп към водоснабдяването.
- Изберете място без директно излагане на слънчева светлина.
- Изберете място с равен под.
- Изберете място с достатъчно пространство, за да се отварят лесно вратите на хладилника.
- Общо пространство, необходимо за работа. Вижте илюстрацията и размерите по-долу.
- Уверете се, че уредът може да се мести свободно в случай на поддръжка и обслужване.



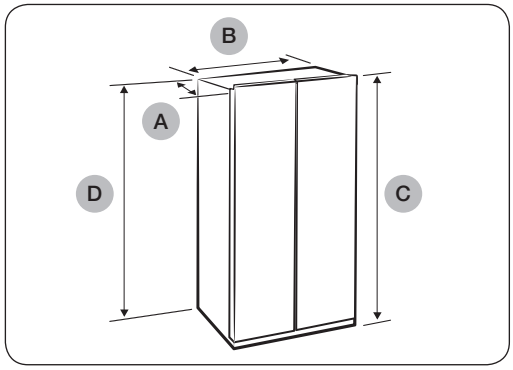


| | |
|---|---|
| **Дълбочина „A“** | 708 mm |
| **Широчина „B“** | 912 mm |
| **Височина „C“** | 1775 mm |
| **Цялостна височина „D“** | 1794 mm |

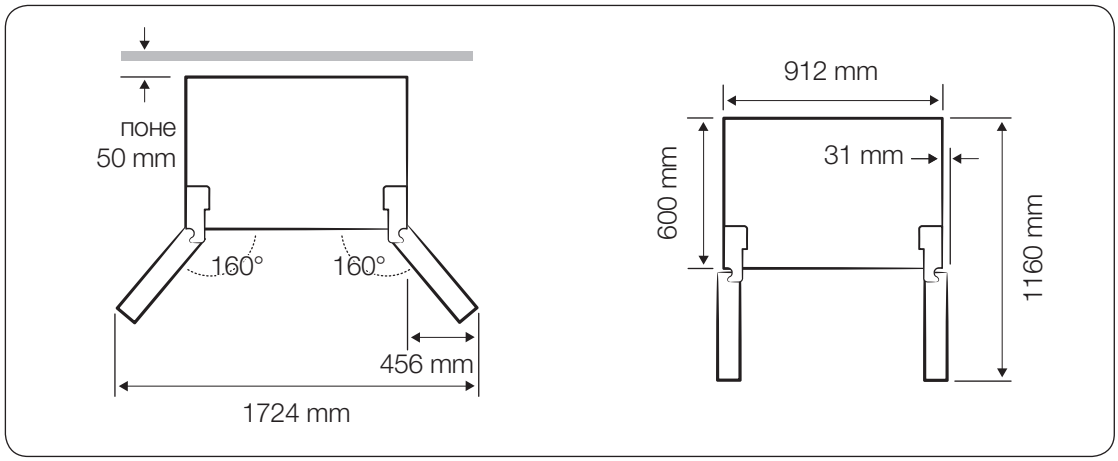




DA68-03176M-00.indb 18 2015. 1. 15. 4:51

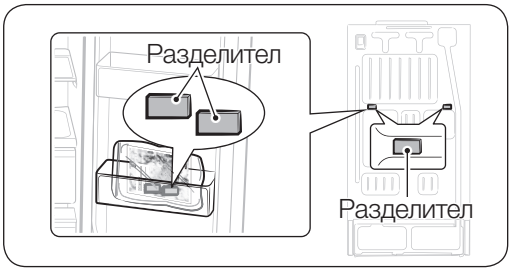


**ЗАБЕЛЕЖКА**

Поставяне на разделителите (сивите блокчета) За по-добра работа, фиксирайте разделителя на задната част на уреда, когато монтирате хладилника. Това подобрява работата му.



### Метод на сглобяване

Извадете опакования разделител от най-долното чекмедже.
Проверете местоположението за монтирате отзад на хладилника, както е на фигурата
Установете местоположението на разделителя и го поставете на гърба на хладилника.

### При преместване на хладилника

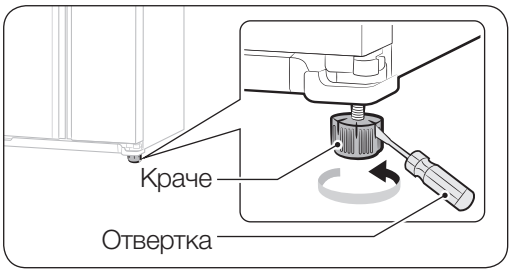


За да предотвратите увреждане на пода, се уверете, че предните регулируеми крачета са прибрани (над пода).
Вж. "Нивелиране на хладилника" в ръководството (на стр. 28).
За да предпазите покритието на пода, поставете защитна материя, например картона от опаковката, под хладилника.

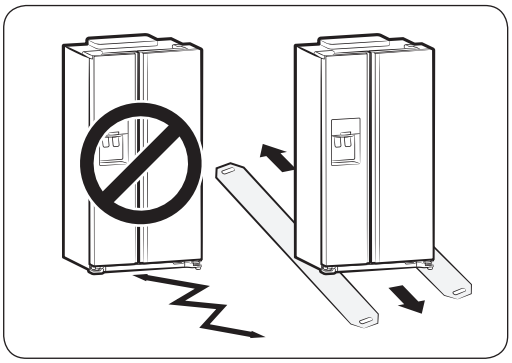

**ВНИМАНИЕ**

Когато монтирате, обслужвате или почиствате зад хладилника, уверете се, че сте изтеглили право напред уреда, след което го избутайте отново право назад.



DA68-03176M-00.indb 19 2015. 1. 15. 4:51

# Настройка

## Необходими инструменти

Необходими инструменти (не са предоставени)

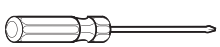

Кръстата отвертка (+)



Плоска отвертка (-)

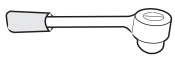

Глух гаечен ключ 10 мм



Клещи



Универсален гаечен ключ 5 мм

## Демонтиране на вратите на хладилника

Ако входната ви врата не позволява лесно преминаване на хладилника, може да свалите вратите му.

### Отстраняване на предния крачен капак

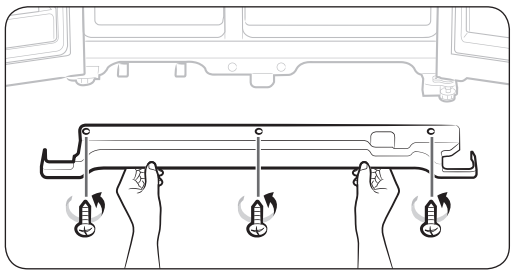

Първо отворете вратите на фризера и на хладилника, след което отстранете предния крачен капак, като развиете трите винта обратно на часовниковата стрелка.



DA68-03176M-00.indb 20 2015. 1. 15. 4:51

## Сваляне на тръбите за подаване на вода от хладилника

Ако входната ви врата не позволява лесно преминаване на хладилника, може да свалите вратите му.

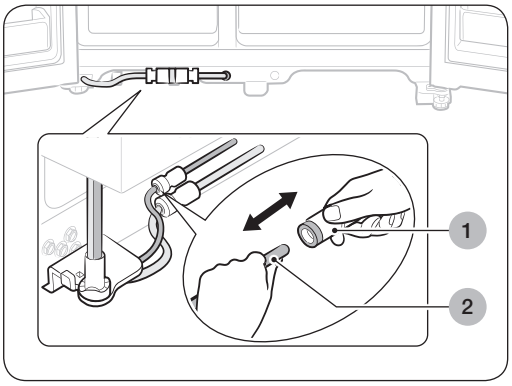


1. Махнете тръбата за вода, като натиснете съединителя (1) и издърпате тръбата за вода (2).

### ⚠ ВНИМАНИЕ

Тръбата за вода трябва да съответства по цвят.





DA68-03176M-00.indb 21 2015. 1. 15. 4:51

# Настройка



## Отстраняване на вратата на фризера

Първо трябва да вземете под внимание няколко неща.

- Уверете се, че повдигате вратата право нагоре, така че пантите да не се огънат или счупят.
- Внимавайте да не защипете тръбата за вода и кабелите на вратата.
- Поставете вратите върху защитена повърхност, за да избегнете надраскване или повреждане.

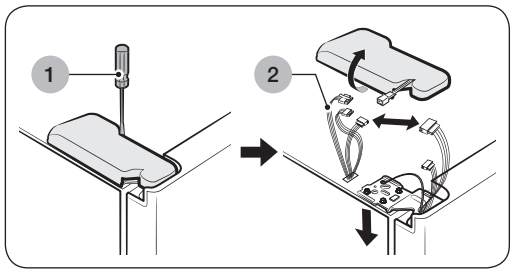


**1.** При затворена врата на фризера отстранете капака на горната панта (1) с помощта на отвертка, след което изключете кабелите, като леко ги издърпате (2).

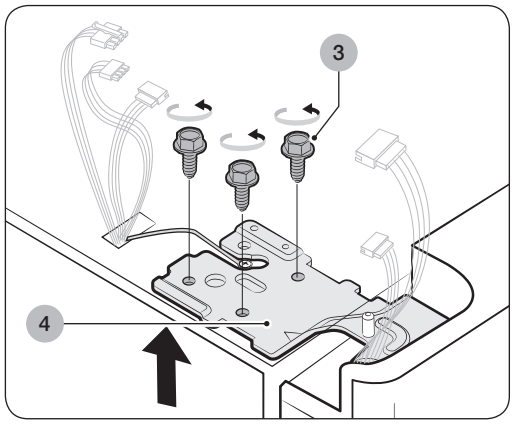


**2.** Извадете винтовете на пантата (3), като ги завъртите обратно на часовниковата стрелка, и свалете горната панта (4). Внимавайте вратата да не падне върху вас при свалянето ѝ.

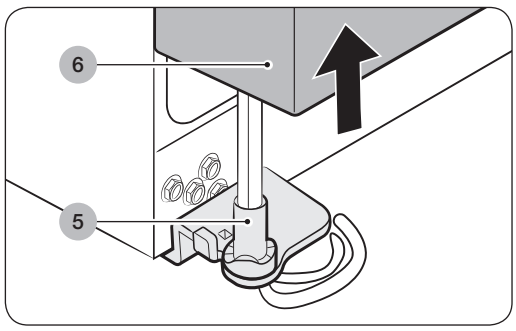


**3.** След това свалете вратата от долната панта (5), като внимателно я повдигнете право нагоре (6).

**⚠ ВНИМАНИЕ**

Внимавайте да не защипете тръбата за вода и кабелите на вратата.



DA68-03176M-00.indb 22 2015. 1. 15. 4:51

## Отстраняване на вратата на хладилника

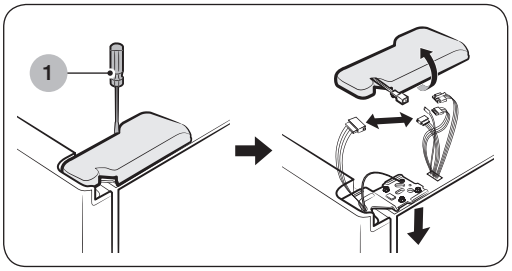


**1.** При затворена врата отстранете капака на горната панта (1) с помощта на отвертка.

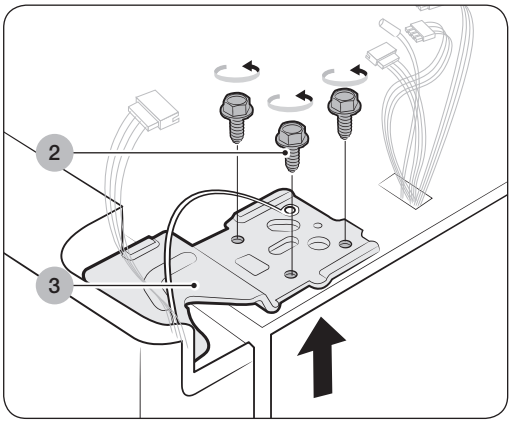


**2.** Извадете винтовете на пантата (2), като ги завъртите обратно на часовниковата стрелка, и свалете горната панта (3). Внимавайте вратата да не падне върху вас при свалянѐто ѝ

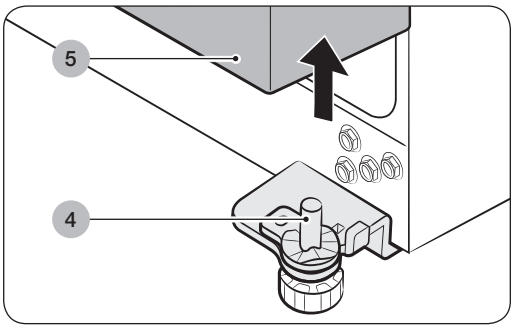


**3.** Свалете вратата от долната панта (4), като я повдигнете право нагоре (5).





DA68-03176M-00.indb 23 2015. 1. 15. 4:51

# Настройка



## Разглобяване на вратата на рафта на студеното отделение

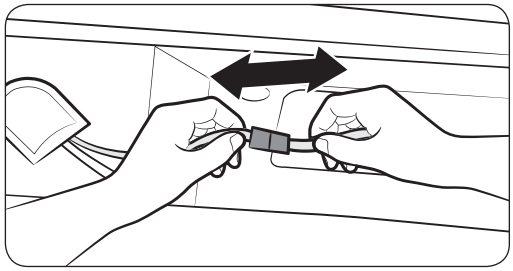

**1.** Свалете корпусния конектор.

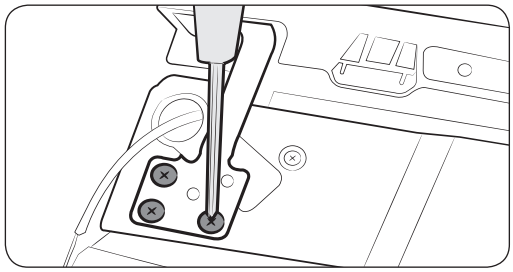

**2.** Свалете трите притягащи винта на горния шарнир на рафта.

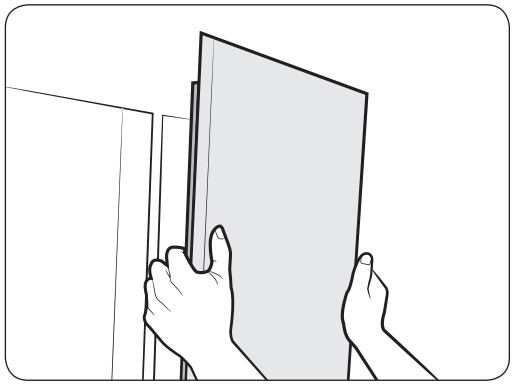

**3.** Свалете вратата на рафта.



DA68-03176M-00.indb 24 2015. 1. 15. 4:51

## Монтиране обратно на вратите на хладилника

След като сте поставили хладилника на желаното място, е време да поставите вратите обратно.

### Монтиране обратно на вратата на фризера

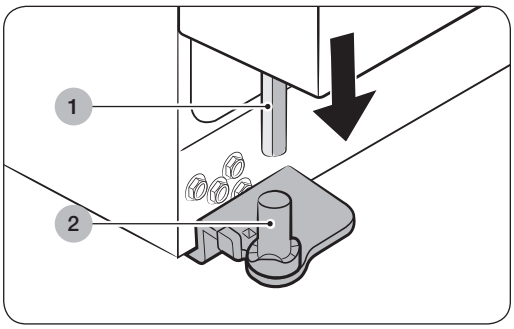


**1.** Поставете обратно вратата на фризера, като поставите тръбата за вода (1) обратно към долния ъгъл на вратата и след това в отвора на долната панта (2). Леко издърпайте тръбата за вода обратно надолу, така че да преминава направо, без чупки или прегъвания.

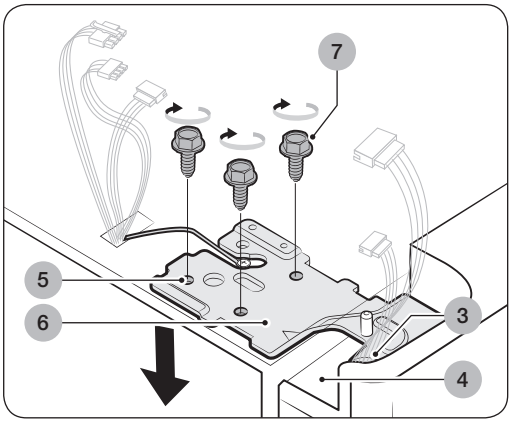


**2.** Поставете шарнира на горната панта (3) в отвора на ъгъла на вратата на фризера (4).
Уверете се, че пантата е изравнена с горния отвор (5) и отвора на шкафа (6), и поставете обратно винтовете на пантата (7), като ги завъртите по часовниковата стрелка.
Свържете наново кабелите.

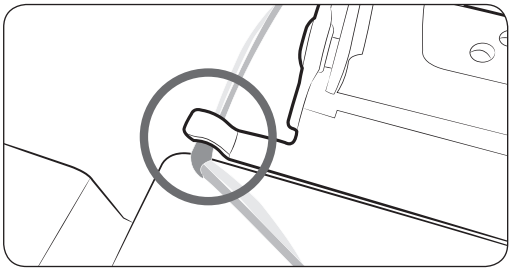

**⚠ ВНИМАНИЕ**

Поставете кабела така, че да преминава под куката на пантата, за да предотвратите повреда на кабела при обратно сглобяване.





DA68-03176M-00.indb 25 2015. 1. 15. 4:51

# Настройка

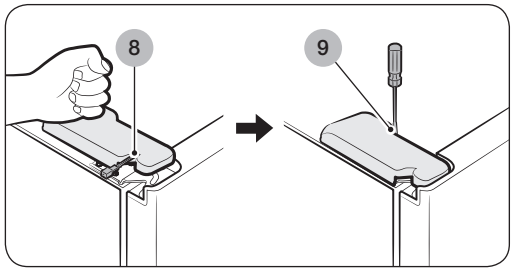


**3.** Поставете предната част от капака на горната панта (8) от предната страна на горната панта (9) и завийте с помощта на винта.

## Монтиране обратно на вратата на хладилника

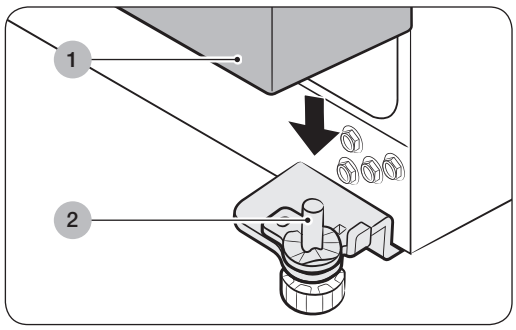


**1.** Изравнете отвора в ъгъла на вратата на хладилника (1) с долната панта (2).

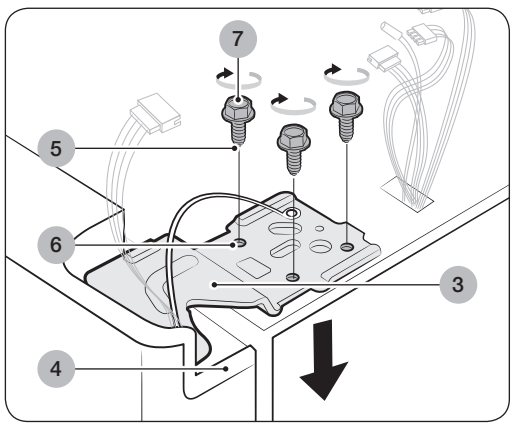


**2.** Поставете шарнира на горната панта (3) в отвора на пантата (4). Уверете се, че пантата е изравнена между отвора за горната панта (5) и отвора от горната страна на шкафа (6). След това поставете наново винтовете на пантата (7) по посока на часовниковата стрелка.

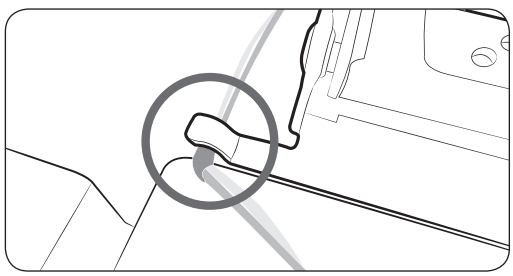

**⚠ ВНИМАНИЕ**

Поставете кабела така, че да преминава под куката на пантата, за да предотвратите повреда на кабела при обратно сглобяване.



DA68-03176M-00.indb 26 2015. 1. 15. 4:51

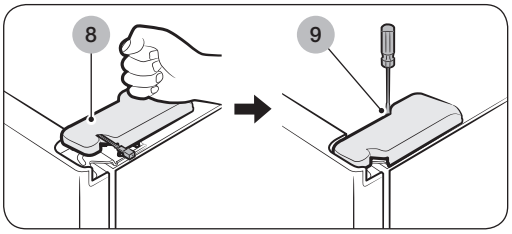


**3.** Поставете предната част от капака на горната панта (8) от предната страна на горната панта (9) и го завийте с помощта на винта.

## Поставяне обратно на тръбата за вода

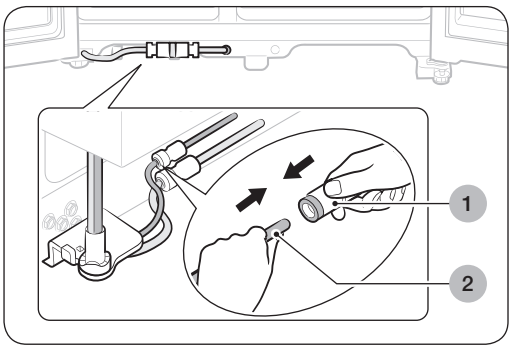


**1.** Поставете тръбата за вода (2) в съединителя (1).

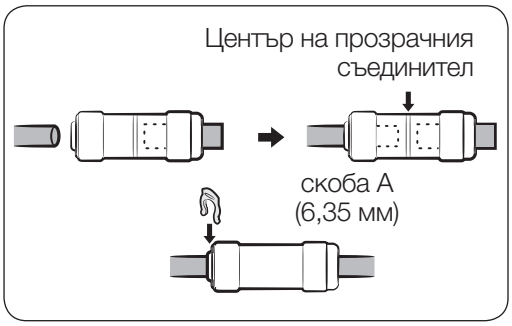


**2.** За да се избегне изтичането на вода от диспенсъра, тръбата за вода трябва да се прокара докрай до центъра на прозрачната съединителна муфа.

**3.** Поставете 2 скоби от монтажния пакет и се уверете, че всяка от тях държи тръбата здраво.

**ЗАБЕЛЕЖКА**

Не прерязвайте тръбата за вода.
Внимателно я отделете от съединителя.





DA68-03176M-00.indb 27 2015. 1. 15. 4:51

# Настройка

### Поставяне отново на предния крачен капак

**ЗАБЕЛЕЖКА**

Преди да поставите капака, проверете връзката на водата за течове.
Поставете отново предния крачен капак, като завъртите трите винта по часовниковата стрелка, както е показано на фигурата.



## Нивелиране на хладилника

След като вратите са поставени на хладилника, трябва да се уверите, че той е нивелиран, за да можете след това да направите финалните регулирания. Ако хладилникът не е нивелиран, няма да е възможно да изравните вратите както трябва.

**ЗАБЕЛЕЖКА**

Предната страна на хладилника също може да се регулира.

### Когато вратата на фризера е по-ниско от на хладилника

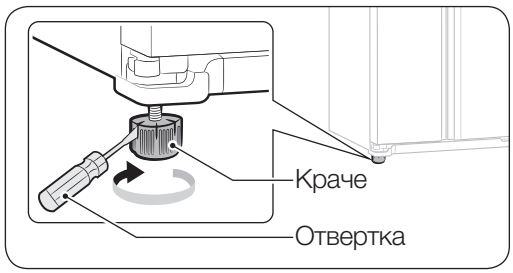


Поставете плоска отвертка в прореза на крачето и я завъртете по или обратно на часовниковата стрелка, за да нивелирате фризера.

### Когато вратата на фризера е по-високо от на хладилника

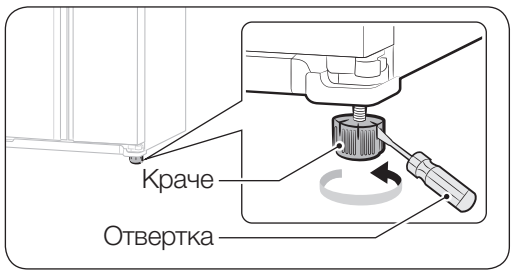


Поставете плоска отвертка в прореза на крачето и я завъртете по или обратно на часовниковата стрелка, за да нивелирате хладилника.

**ЗАБЕЛЕЖКА**

Вижте следващия раздел за най-добрия начин за извършване на малки корекции, свързани с вратите.



DA68-03176M-00.indb 28 2015. 1. 15. 4:51

## Как да регулирате височината на вратите

Ако една врата е по-ниско от другата:

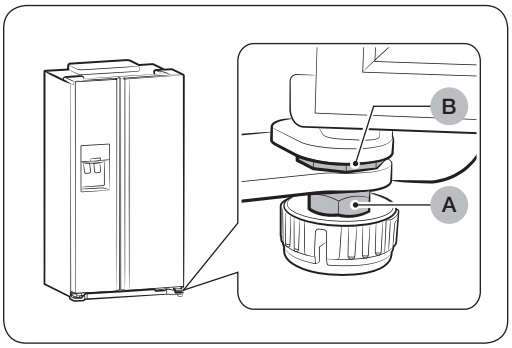


- Височината на вратата на хладилника може да се регулира с помощта на гайките за регулиране, които се намират от долната страна на всяка врата.
- Ако вдигнете вратата прекалено много, съществува риск тя да възпрепятства капака на пантата при отваряне и затваряне.

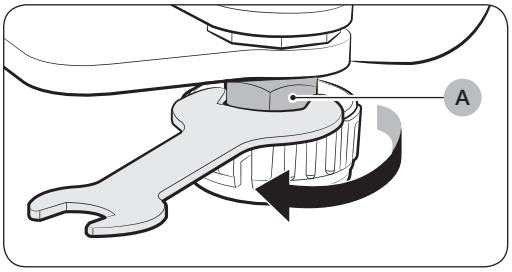


**1.** Отворете вратата, която се нуждае от регулиране, и разхлабете притискащата гайка (A) в долната страна на вратата, като я завъртите по посока на часовниковата стрелка ( ↺ ) с помощта на гаечния ключ, включен в пакета. (Първо повдигнете по-долната от двете врати.)

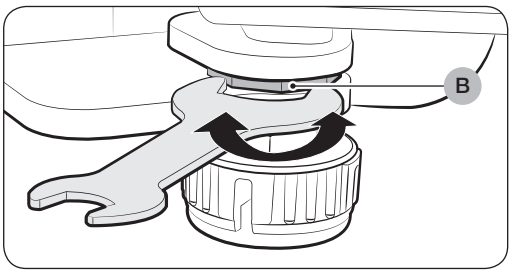


**2.** Регулирайте височината на вратата, като завъртите регулиращата гайка ( B ) обратно на часовниковата стрелка ( ↻ ) с помощта на гаечен ключ.
(Завъртете я обратно на часовниковата стрелка ( ↻ ), за да увеличите височината на вратата, и по посока на часовниковата стрелка ( ↺ ), за да я намалите.)

- Отворете вратата и я регулирайте отвътре.





DA68-03176M-00.indb 29 2015. 1. 15. 4:52

# Настройка

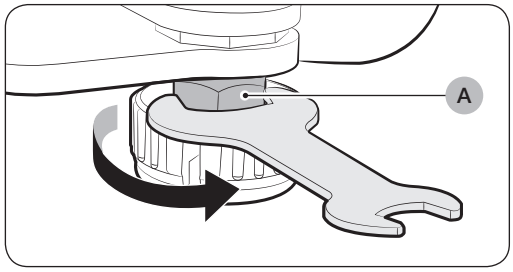


**3.** След като вратите вече са нивелирани, завъртете притискащата гайка (A) обратно на часовниковата стрелка ( ), за да я затегнете.

**ЗАБЕЛЕЖКА**

Регулирането на местоположението при празен хладилник може отново да доведе до неустойчивост след като го напълните с продукти.
Ако това се случи, го нивелирайте отново.

## Как се регулира отстоянието между вратата и тялото на хладилника

Ако отстоянието между вратата на хладилника и самия него не е равномерно:

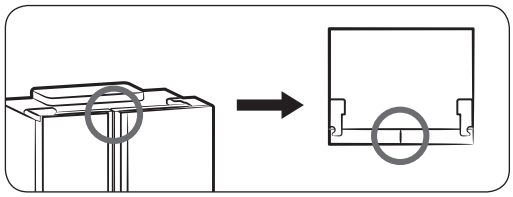

- Използвайте регулаторите, разположени по горния ръб на хладилника, на всяка от вратите.

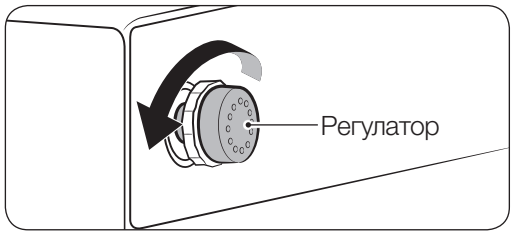


**1.** Отворете вратата, при която отстоянието на хладилника е по-тясно, след което завъртете регулатора по часовниковата стрелка ( ), докато отстоянието стане равномерно.

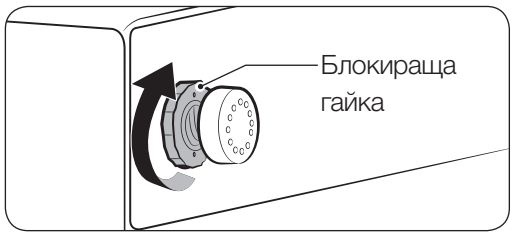


**2.** След като отстоянието между вратата и хладилника се настрои, завъртете регулиращата гайка по часовниковата стрелка ( ), за да може регулаторът да щракне на място.



DA68-03176M-00.indb 30 2015. 1. 15. 4:52

## Проверка на тръбата за подаване на вода към диспенсъра (опция)

Диспенсърът на вода е само една от полезните функции на новия ви хладилник Samsung. За да се насърчи по-добро здраве, водният филтър Samsung премахва нежеланите частици от водата. Той обаче не стерилизира и не унищожава микроорганизмите. За целта ще се наложи да купите водопречиствателна система. За да е в състояние ледогенераторът да работи нормално, е необходимо наличието на водно налягане от 138~862 kPa. При нормални условия чаша от 170 cc може да се напълни за 10 секунди. Ако хладилникът е поставен в зона с ниско налягане на водата (под 138 kPa), можете да инсталирате усилваща помпа, за да компенсирате ниското налягане. Уверете се, че резервоарът за вода в хладилника е пълен правилно. За целта натиснете лоста за диспенсъра за вода, докато потече вода от отвора. Когато използвате диспенсъра на вода, могат да се чуят слаби шумове от водата.

**ЗАБЕЛЕЖКА**

В устройството са включени комплекти за монтаж на тръби за вода. Ще ги откриете в някое от чекмеджетата на фризера.

## Използване на ледогенератора

За да извадите контейнера за лед

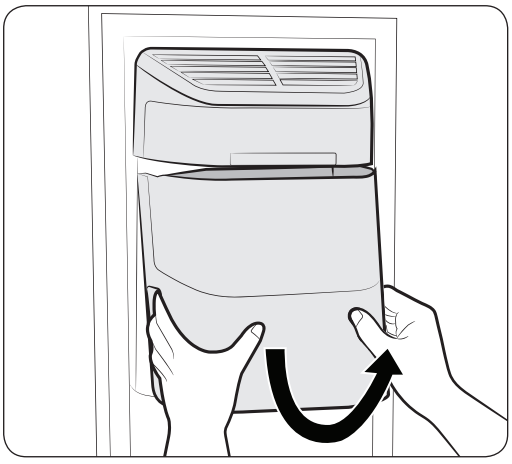

Фигура 1

- Хванете дръжката, както е показано на фигура 1.
- Леко издърпайте долната част.
- Бавно извадете контейнера за лед.





DA68-03176M-00.indb 31 2015. 1. 15. 4:52

# Настройка



### За да поставите отново контейнера за лед

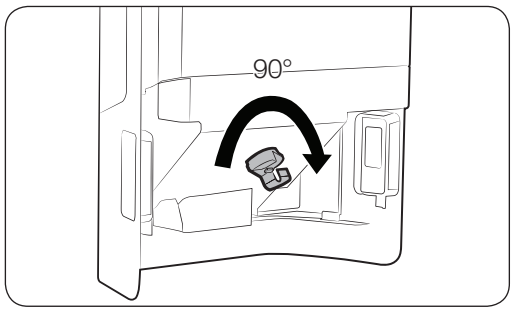


Фигура 2

- Поставете ледогенератора в ред, обратен на изваждането му.
- Натиснете контейнера плътно навътре, докато чуете щракване.
- Когато контейнера не приляга на мястото си, завъртете дръжката от задната му страна на 90 градуса и го поставете отново, както е показано на фигура 2.

### Нормална работа

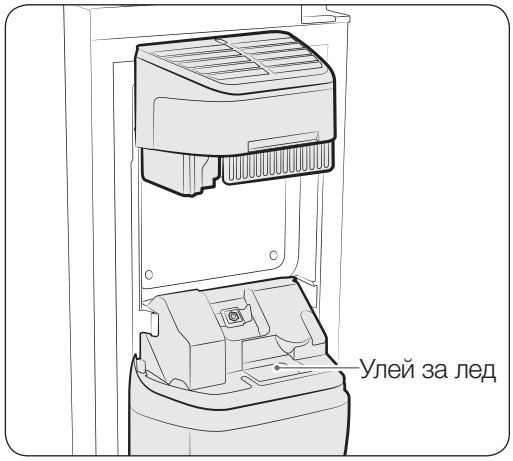


- Всички звуци, които се чуват от образуващия се в ледогенератора лед са обичайни за работата му.
- Ако не използвате диспенсъра за лед продължително време, е възможно да се образуват големи образувания от ледени кубчета в контейнера за лед. Отстранете оставащия лед и изпразнете контейнера.
- Ако не излизат кубчета, проверете дали няма заседнал лед в улея и го освободете.
- Възможно е първата партида ледени кубчета да бъде малка поради останал в тръбата въздух след свързването; всичкият въздух ще бъде изкаран по време на нормалната експлоатация.



DA68-03176M-00.indb 32 2015. 1. 15. 4:52

### ⚠ ВНИМАНИЕ

- Когато на панела на дисплея мига съобщение "ICE OFF" (Изключване на машината за лед), поставете контейнера обратно и/или проверете дали е поставен правилно.
- Когато вратата е отворена, диспенсърът за лед и вода не работят.
- Ако затворите вратата силно, е възможно да се разлее вода върху ледогенератора.
- За да предотвратите изпускане на ледогенератора, го дръжте с две ръце, когато го изваждате.
- За да предотвратите нараняване, непременно почистете лед или вода, които може да са попаднали на пода.
- Не позволявайте деца да се овесват на диспенсъра за лед или контейнера. Може да се наранят.
- В никакъв случай не поставяйте ръцете си или предмети в улея за лед.
- Възможно е да причини нараняване или да повреди механични части.





DA68-03176M-00.indb 33 2015. 1. 15. 4:52

# Настройка

## Монтиране на тръбата за подаване на вода на диспенсъра (за външни модели)

Части, необходими за монтаж на тръба за вода

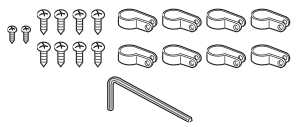

Рама и винтове за тръба за вода



Конектор за тръба

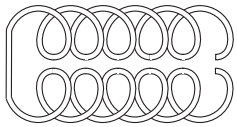

Тръба за вода

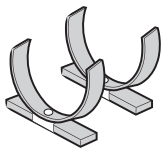

Заключваща скоба на пречиствател

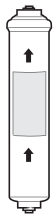

Пречиствател

### Свързване към водоподаващите тръби

Свържете тръбата за вода със съединител и кран.

1. Затворете главния кран за водата.
2. Свържете съединителя (A) към крана.

**⚠ ВНИМАНИЕ**

Тръбата за вода трябва да е свързана към тръбата за студена вода. Ако е свързана към тръбата за гореща вода, възможно е да причини неизправност в пречиствателя.

### ИНФОРМАЦИЯ ЗА ГАРАНЦИЯ

Монтажът на тръбата за вода не се покрива от гаранцията от производителя на хладилника или ледогенератора. Внимателно следвайте тези инструкции, за да сведете до минимум риска от възникване на скъпи повреди.

**ЗАБЕЛЕЖКА**

Ако съединителят не съвпада с текущия кран, отидете до най-близкия упълномощен сервизен дилър и купете правилните съединители.



DA68-03176M-00.indb 34 2015. 1. 15. 4:52

изберете местоположението за монтиране на пречиствателя. (Модел с пречиствателя)

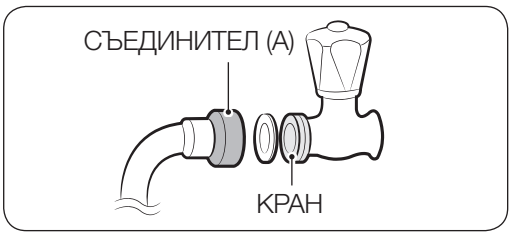


- ако искате да сглобите наново страните с вход и изход за вода на пречиствателя по време на монтажа му, вижте референтната илюстрация.

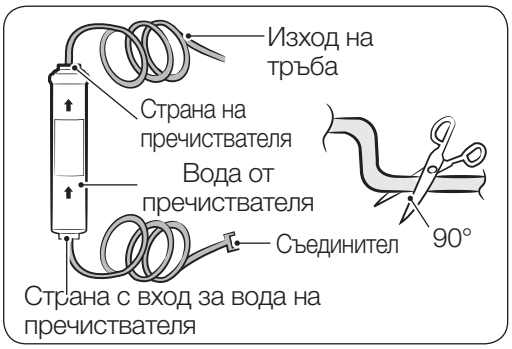


- Срежете тръбата за вода към пречиствателя на подходящото място, след като измерите разстоянието между пречиствателя и крана за студена вода.

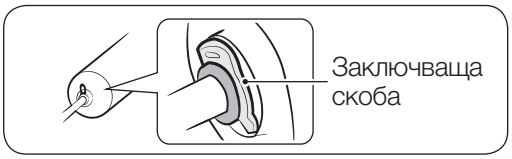


**⚠ ВНИМАНИЕ**

След поставяне на тръбата поставете заключващата скоба

Махнете всички останали остатъци в пречиствателя (модел с пречиствателя)

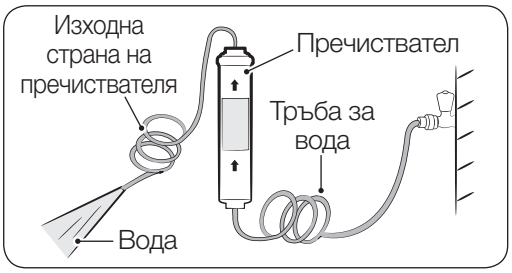


- Отворете главния кран за вода, за да проверите дали водата протича през тръбата до входа на пречиствателя.
- Ако водата не минава през тръбата, проверете дали кранът е отворен.
- Оставете крана отворен, докато не потече чиста вода и не бъдат отстранени всички остатъци.

**ЗАБЕЛЕЖКА**

Първоначалното тъмно обезцветяване на водата и леда е нормално.





DA68-03176M-00.indb 35 2015. 1. 15. 4:52

# Настройка



Прикрепете заключващата скоба на пречиствателя.




- Задръжте заключващата скоба на пречиствателя в съответната позиция (например под мивката) и я затегнете здраво на мястото за завиване.

**⚠ ВНИМАНИЕ**

Не фиксирайте пречиствателя на хладилника или от задната му страна, тъй като това може да доведе до материални щети.

Закрепете пречиствателя в позицията.




- Фиксирайте пречиствателя в позицията, както е показано на фигурата отдясно.

Свържете тръбата за вода с хладилника.

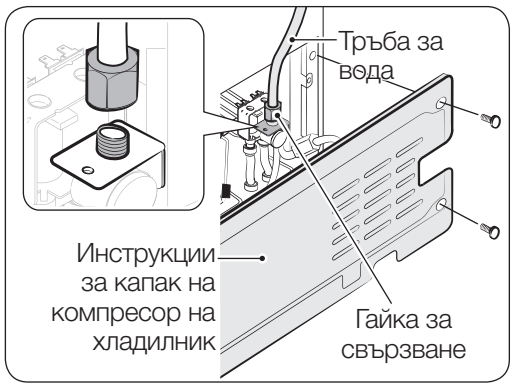


- Отстранете капака на компресора на хладилника.
- Свържете тръбата за вода към клапана, както е показано на фигурата.
- След свързването проверете за течове.
- Ако има такива, извършете свързването наново.
- Поставете наново капака на компресора на хладилника.



DA68-03176M-00.indb 36 2015. 1. 15. 4:52

Обезопасете тръбата за вода.

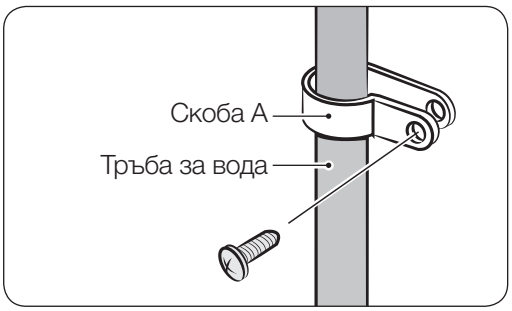


- С помощта на скоба (A) прикрепете тръбата за вода към стената (гърба на хладилника).
- Когато тръбата за вода е обезопасена, се уверете, че тя не е прекомерно огъната, прищипана или смачкана.

Премахване на остатъчни материали от тръбата за подаване на вода след монтиране на филтъра.

1. ВКЛЮЧЕТЕ водоподаването и ИЗКЛЮЧЕТЕ клапана към тръбата на водоподаването.
2. Пуснете вода през диспенсъра, докато не потече чиста (приблизително 3 литра). Това ще почисти системата за подаване на вода и ще премахне въздуха от тръбите.
3. В някои домакинства може да се наложи допълнително прочистване.
4. Отворете вратата на хладилника и се уверете, че няма изтичане на вода от филтъра за вода.

**ЗАБЕЛЕЖКА**

Възможно е поставената нова филтърна касета за вода да причини кратко изтичане на вода на силна струя от диспенсъра. Причината за това е събралият се въздух в тръбата. Това не би трябвало да причини проблем във функционирането.





DA68-03176M-00.indb 37 2015. 1. 15. 4:52

# Експлоатация

## Първоначални настройки

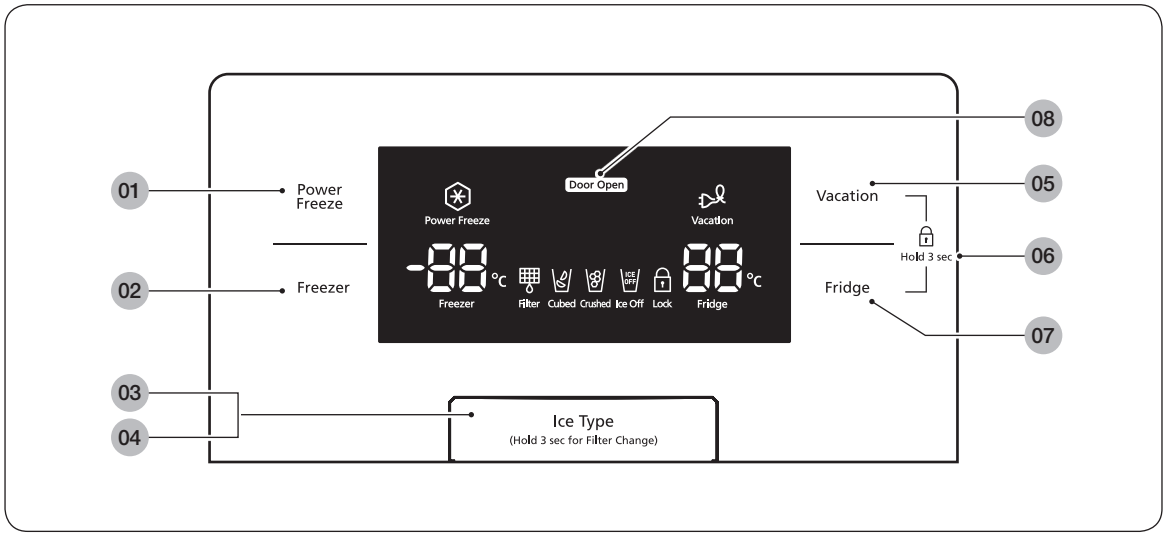


| | |
|---|---|
| **01** Бутон Power Freeze (Силно замразяване) | Съкращава времето, необходимо за замразяване на продукти във фризера. Това може да бъде полезно, ако трябва бързо да замразите лесно развалящи се продукти или ако температурата във фризера драматично се е покачила (например вратата е била оставена отворена) |
| **02** Бутон Freezer (Фризер) | Натиснете бутона **Freezer** (Фризер), за да зададете желаната температура на фризера. Можете да задавате температура между -15 °C и -23 °C. |
| **03** Бутон Ice Type (Форма на лед) | Използвайте този бутон, за да избирате между лед на кубчета, натрошен лед или за да изключите функцията за лед. |
| **04** Бутон Filter change (Смяна на филтър) | Когато сменяте филтъра, натиснете този бутон в продължение на 3 секунди, за да нулирате графика за филтъра. |
| **05** Бутон Vacation (Почивка) | Ако планирате да сте в почивка или командировка или не се нуждаете от хладилника, натиснете бутона Vacation (Почивка). Когато изберете бутона Vacation (Почивка) за изключване на отделението на хладилника, LED дисплеят за почивка ще се включи.<br>⚠ **ВНИМАНИЕ**<br>Силно се препоръчва да махнете всички хранителни продукти от отделението за пресни продукти и да не оставяте вратата отворена, когато сте избрали да използвате функцията за почивка. |





DA68-03176M-00.indb 38 2015. 1. 15. 4:52

| | |
|---|---|
| **06** Функция Child lock (Заключване за деца) | При едновременно натискане на бутоните Vacation (Почивка) и Fridge (Хладилник) в продължение на 3 секунди всички бутони ще бъдат заключени. Също така лостовете на диспенсъра за вода и лед няма да работят. За да дезактивирате тази функция, отново натиснете двата бутона в продължение на 3 секунди. |
| **07** Бутон Fridge (Хладилник) | Натиснете бутона **Fridge** (Хладилник), за да настроите хладилника до желаната температура.<br>Можете да настроите температурата между 1 °C и 7 °C. |
| **08** Функция за отваряне на вратата | Ако вратата на хладилника или фризера е отворена, иконата Door Open (Отворена врата) ще светне.<br>Ако условието за пускане на аларма на вратата е изпълнено, защото вратата на фризера или хладилника е отворена, иконата Door Open (Отворена врата) ще мига. |
| Cooling OFF Mode (Режим с изключено охлаждане) | Режимът с изключено охлаждане (наречен също и режим Магазин) е предназначен за използване от търговците на дребно, когато те излагат хладилници в магазините си.<br>В режим с изключено охлаждане моторът на вентилатора на хладилника и осветлението работят както обикновено, но компресорите не работят и хладилникът и фризерът не се охлаждат. За да стартирате режима с изключено охлаждане, натиснете и задръжте бутоните Power Freeze (Силно замразяване), Freezer (Фризер) и Vacation (Почивка) в продължение на 5 секунди по време на нормална работа. Хладилникът ще издаде звуков сигнал и дисплеят за температурата ще се ИЗКЛЮЧИ.<br>За да дезактивирате режима с изключено охлаждане, отново натиснете и задръжте бутоните Power Freeze (Силно замразяване), Freezer (Фризер) и Vacation (Почивка) в продължение на 5 секунди. |

### ЗАБЕЛЕЖКА

Когато използвате силното замразяване, консумацията на енергия на хладилника ще се увеличи. Не забравяйте да го изключите, когато не се нуждаете от него, и да върнете фризера на желаната настройка за температура.

Ако трябва да замразите голямо количество храна, включете функцията за силно замразяване поне 20 часа предварително.





DA68-03176M-00.indb 39 2015. 1. 15. 4:52

# Експлоатация

### Функция за изключване на дисплея

С цел пестене на енергия панелният дисплей се изключва автоматично при следните условия: Когато няма натиснат бутон, когато няма отворена врата, или когато лостчето на диспенсъра не е натиснато.
Иконата за Vacation (Почивка) или Cubed/ Crushed/Ice Off (Лед на кубчета/Натрошен лед/ Изключване на машината за лед) ще остане включена.
Когато натиснете бутон, отворите врата или натиснете лост за дозиране, панелният дисплей ще се включи отново.
С изключение на бутона Ice Type (Форма на лед) всички функционални бутони ще започнат да функционират, след като махнете пръста си от бутона, който сте натиснали в момента.

## Контролиране на температурата

### Контрол на температурата на фризера

Температурата на фризера може да бъде настроена между -15 °C и -23 ºC, за да отговори на конкретните ви нужди. Натиснете бутона Freezer (Фризер) неколкократно, докато желаната температура се покаже в дисплея за температура. Имайте предвид, че храни като сладолед могат да се разтопят при -16 ºC.
Дисплеят на температурата ще се измени последователно от -15 °C и -23 ºC. Когато дисплеят достигне -23 ºC, той ще започне отначало от -15 ºC.
Пет секунди след задаването на новата температура дисплеят отново ще покаже текущата температура на фризера. Имайте предвид, че тази стойност ще се промени, докато фризерът се регулира до новата температура.

**ЗАБЕЛЕЖКА**

Долното чекмедже във фризера е отделение с две звезди.
Долното чекмедже и средното чекмедже във фризера са отделения с две звезди.
Температурата в отделенията с две звездички е малко по-висока от тази в останалите отдели на фризера.

### Контрол на температурата на хладилника

Температурата на хладилника може да бъде настроена между 7 °C и 1 ºC, за да отговори на конкретните ви нужди. Натиснете бутона Fridge (Хладилник) неколкократно, докато желаната температура се покаже в дисплея за температура.
Процесът по контрол на температурата на хладилника работи точно както процеса за фризера.
Натиснете бутона Fridge (Хладилник), за да настроите желаната температура.
След няколко секунди, хладилникът ще започне да се настройва спрямо новата зададена температура.
Това ще бъде отразено в цифровия дисплей.

**ЗАБЕЛЕЖКА**

Температурата на фризера или хладилника може да се покачи, когато отваряте вратите твърде често или ако в тях бъде поставено голямо количество гореща или топла храна. Това може да накара цифровия дисплей да премигва.
След като температурите на фризера и хладилника достигнат нормалните си зададени нива, премигването ще спре.
Ако премигването продължи, може да се наложи да върнете хладилника в началното му състояние.
Опитайте се да изключите устройството от мрежата, изчакайте около 10 минути и после отново включете захранващия кабел.





DA68-03176M-00.indb 40 2015. 1. 15. 4:52

## Използване на диспенсъра за лед и студена вода

Натиснете бутона Ice Type (Форма на лед), за да изберете желания вид лед

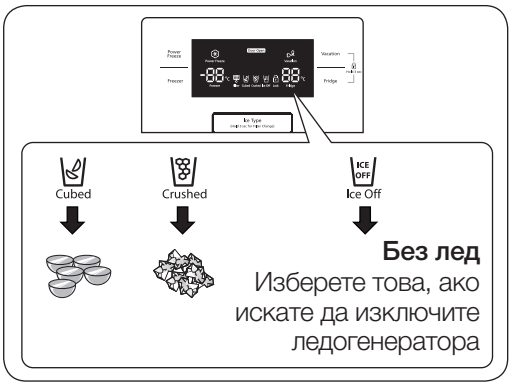


**ЗАБЕЛЕЖКА**

Ледът се прави на кубчета. Когато изберете Crushed (Натрошен лед), ледогенераторът смила кубчетата лед и ги разтрошава.

### Освобождаване на лед

Поставете чаша под отвора за лед и натиснете леко лоста на диспенсъра с чашата. Уверете се, че чашата е приравнена с диспенсъра, за да се предотврати изпадане на лед.

### Използване на диспенсъра за вода

Поставете чаша под отвора за водата и натиснете леко лоста на диспенсъра с чашата. Уверете се, че чашата е приравнена с диспенсъра, за да се предотврати изтичане на вода.

**⚠ ПРЕДУПРЕЖДЕНИЕ**

- Не слагайте пръстите си, дланите си или други неподходящи предмети в улея или в контейнера на ледогенератора
  - Това може да доведе до нараняване или материални щети.
- Никога не слагайте пръстите си или други предмети в отвора на диспенсъра.
  - Това може да доведе до нараняване.
- Използвайте само ледогенератора, предоставен с хладилника.
- Водоподаването към хладилника трябва да се монтира/свързва само от надлежно квалифицирано лице и да се свързва единствено към източник на питейна вода.
- За да може ледогенераторът да работи изправно, е необходимо водното налягане да бъде 138 ~ 862 kPa.

**⚠ ВНИМАНИЕ**

- Ако имате дълга почивка или бизнес пътуване и няма да използвате диспенсърите за вода и лед, затворете крана за вода.
  - В противен случай може да има изтичане на вода.
- Избършете излишната влага от вътрешността и оставете вратите отворени.
  - В противен случай може да се образува плесен и миризма.





DA68-03176M-00.indb 41 2015. 1. 15. 4:52

# Експлоатация

## Части и функции




| | |
|---|---|
| **01** Контейнер на ледогенератора | Предназначена за лесно съхранение на голямо количество лед.<br><br>⚠ **ПРЕДУПРЕЖДЕНИЕ**<br>Не слагайте пръстите, дланите си или други предмети в улея за лед или в контейнера на ледогенератора. Това може да доведе до нараняване или материални щети. |
| **02** Многофункционални фризерни отделения | С високи фризерни отделения за по-ефективно съхранение на хранителни продукти. Не използвайте тези отделения за сладолед или продукти, които планирате да съхранявате дълго време. |
| **03** Рафтове на фризера | Използвайте за съхранение на месо, риба, замразени тестени изделия, сладолед и други замразени храни. |





DA68-03176M-00.indb 42 2015. 1. 15. 4:52

| | |
|---|---|
| **04** Чекмеджета | Предназначени за съхранение на месо или сухи храни.<br>Съхранената храна трябва да бъде опакована с помощта на фолио или други подходящи материали или да бъде поставена в контейнери. |
| **05** Рафтове на хладилника | Служат за съхранение на обичайни хранителни продукти, нуждаещи се от охлаждане. |
| **06** Контейнери за врата | Предназначени за съхранение на големи, обемни предмети, например бутилки с мляко или други големи бутилки и контейнери. |
| **07** Чекмедже за плодове и зеленчуци | Използва се за запазване свежестта на съхранените плодове и зеленчуци. Това чекмедже е специално проектирано за контролиране нивото на влажност в него. |





DA68-03176M-00.indb 43 2015. 1. 15. 4:52

# Експлоатация

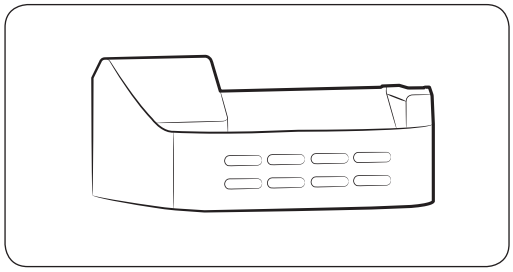

GUARD FRE-UPP (по избор)

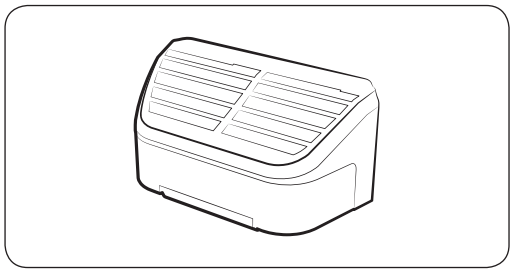

ЛЕДОГЕНЕРАТОР С КАПАК

**ЗАБЕЛЕЖКА**

За да осигурите повече пространство, можете да съхранявате храна чрез предпазната решетка FRE-UPP, като я поставите на мястото на контейнера за лед и извадите капака на ледогенератора.
Ако извадите контейнера за лед, на дисплея ще мига съобщение "ICE OFF" (Изключване на машината за лед).
Също така можете да махнете горното чекмедже на фризера, тъй като това няма да окаже влияние върху топлинните и механични характеристики.
Декларираният обем за съхранение на отделението за замразени храни се определя, като се постави предпазната решетка Guard FRE-UPP, а COVER-ICE MAKER (ледогенератор с капак), и Upper Drawer (горно чекмедже) се извадят.



## Махане на аксесоарите на фризера

Почистването и преаранжирането на вътрешността на фризера е проста задача.

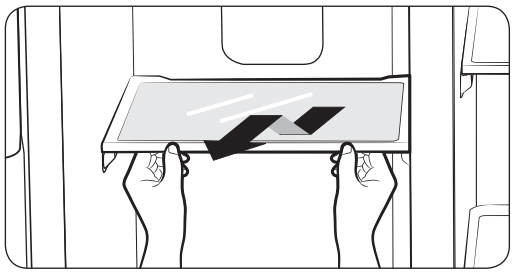

1. Махнете стъкления рафт, като го издърпате възможно най-много. След това леко го повдигнете и го махнете.



DA68-03176M-00.indb 44 2015. 1. 15. 4:52

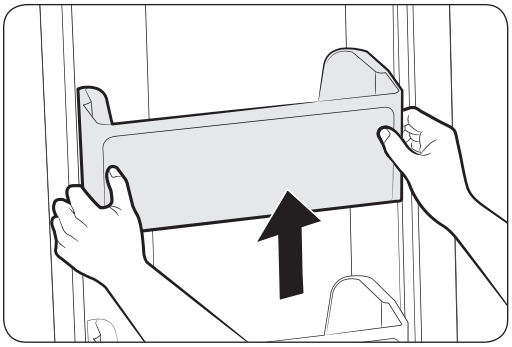

**2.** Извадете кошчето за врата, като го хванете с две ръце и внимателно го вдигнете нагоре.

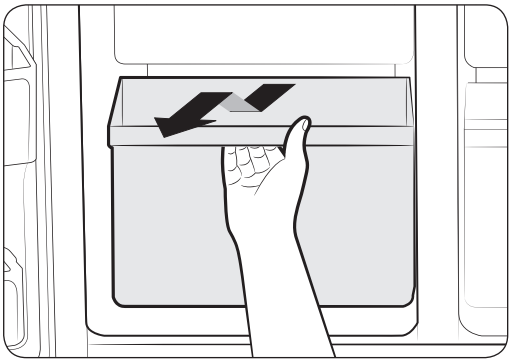

**3.** Извадете пластмасовото чекмедже, като леко го издърпате и вдигнете нагоре.

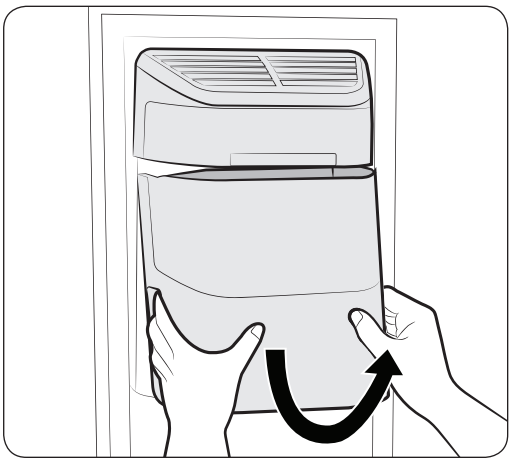

**4.** Контейнер за лед (фризер)
Извадете контейнера на ледогенератора, като го повдигнете нагоре и издърпате бавно навън.

- Хванете дръжката, както е показано на фигурата
- Леко повдигнете долната част
- Бавно извадете контейнера за лед.

**ЗАБЕЛЕЖКА**

Не използвайте прекомерна сила, когато сваляте капака.
В противен случай той може да се счупи и да ви нарани.





DA68-03176M-00.indb 45 2015. 1. 15. 4:52

# Експлоатация

## Махане на аксесоарите на хладилника

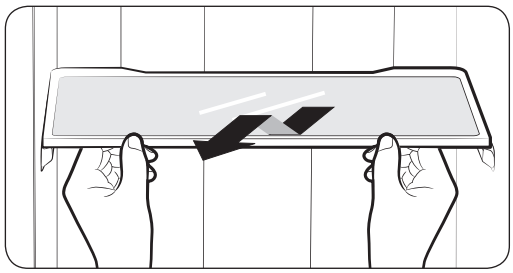

**1.** Махнете защитения срещу разливания стъклен рафт, като го издърпате възможно най-много. След това внимателно го повдигнете и го махнете.

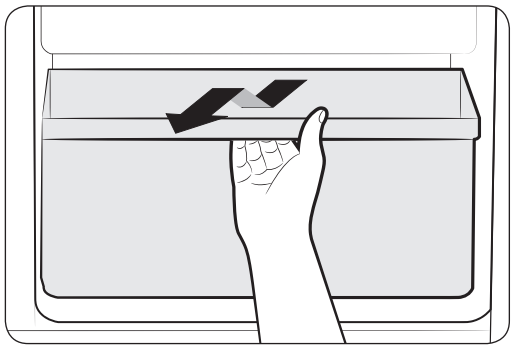

**2.** Махнете чекмеджето за плодове и зеленчуци, като натиснете вдлъбнатините от вътрешната лява и дясна страна на капака и дръпнете напред, за да го извадите.
Задръжте чекмеджето с една ръка, повдигнете го леко, като в същото време го издърпвате напред, и го извадете от хладилника.

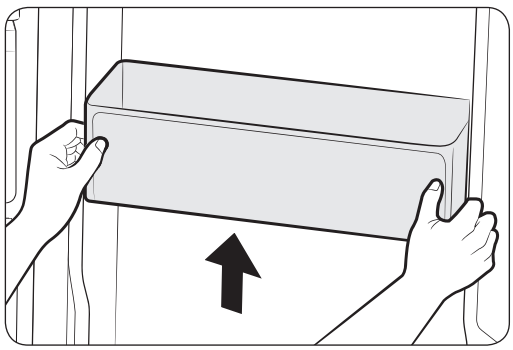

**3.** Извадете кошчето за бутилки за врата, като го хванете с две ръце и внимателно го вдигнете нагоре.

**ЗАБЕЛЕЖКА**

Преди да махате дадени аксесоари, се уверете, че хранителните продукти няма да ви възпрепятстват.
Когато това е възможно, махнете всички хранителни продукти, за да намалите риска от инциденти.





DA68-03176M-00.indb 46 2015. 1. 15. 4:52

## Почистване на хладилника

**⚠ ПРЕДУПРЕЖДЕНИЕ**

Не използвайте бензол, разредители или Clorox™ за почистване. Това може да повреди повърхността на уреда и да създаде предпоставки за пожар.

**⚠ ВНИМАНИЕ**

Не пръскайте хладилника с вода, докато е включен, тъй като това може да доведе до токов удар.
Не почиствайте хладилника с бензол, разредител или почистващ разтвор за автомобили, тъй като това може да създаде предпоставки за пожар.

## Смяна на вътрешната лампа

**ЗАБЕЛЕЖКА**

За LED лампи свържете се със сервизен инженер, за да ги смените.

## Смяна на филтъра за вода

**⚠ ПРЕДУПРЕЖДЕНИЕ**

За да намалите риска от щети върху собствеността ви, причинени от наводнение, НЕ ИЗПОЛЗВАЙТЕ обикновени филтри за вода във вашия хладилник SAMSUNG. ИЗПОЛЗВАЙТЕ САМО ФИЛТРИ ЗА ВОДА С МАРКАТА SAMSUNG. SAMSUNG няма да носи правна отговорност за никакъв вид щети, включително, но не само, щети върху собствеността, причинени от изтичане на вода при употребата на обикновен филтър за вода.
Хладилниците SAMSUNG са проектирани да работят САМО с филтър за вода SAMSUNG.

Лампата за филтъра става червена, за да ви уведоми, че е време да смените касетата с филтъра за вода.
Когато лампата за филтъра стане червена, е време да смените филтъра.
За да ви осигури необходимото време да се сдобиете с нов филтър, червената светлина се появява малко преди капацитетът на сегашния филтър да свърши.
Навременната смяна на филтъра ви осигурява най-свежата и чиста вода от хладилника ви.





DA68-03176M-00.indb 47 2015. 1. 15. 4:52

# Експлоатация

### ЗАБЕЛЕЖКА

За външен модел

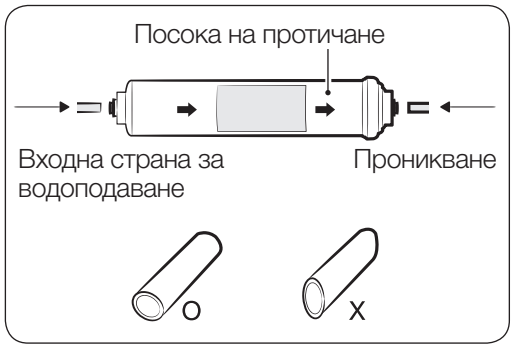


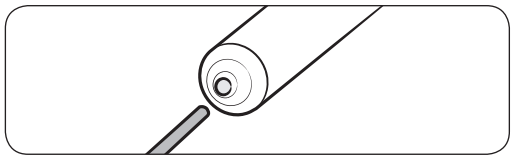

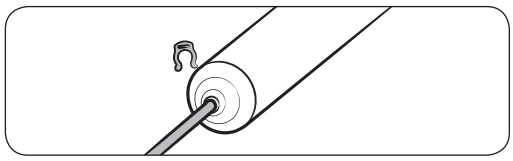

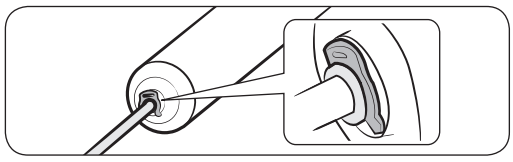

1. Изключете подаването на вода.
2. Вземете под внимание посоката на протичане на филтъра.
3. Вкарайте тръбата за вода във входящата страна на филтъра до спиране на тръбата.

### ЗАБЕЛЕЖКА

Също така трябва да се уверите, че прорезът е квадратен и не е под ъгъл, тъй като това може да доведе до течове.

4. След като поставите тръбата, здраво затегнете скобата. Скобата ще фиксира тръбата.

5. Включете водата и проверете за течове. При наличие на течове повторете стъпки 1, 2, 3 и 4. Ако течовете не престанат, прекратете употребата и се обадете на дилъра.
6. След като приключите процеса, задръжте бутона Ice Type (Форма на леда) натиснат в продължение на 3 секунди, за да нулирате графика за филтъра.





DA68-03176M-00.indb 48 2015. 1. 15. 4:52

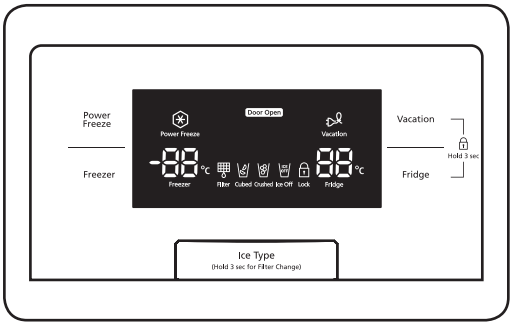


### Поръчка на резервни филтри

Свържете се с оторизирания ви търговец на Samsung, за да поръчате повече касети за филтри за вода.

- Външен филтър – HAFEX/EXP

**7.** Накрая прекарайте 1 литър вода през диспенсъра и я изхвърлете. Уверете се, че изкарваната вода е бистра, преди да пиете.

### ЗАБЕЛЕЖКА

Възможно е поставената нова филтърна касета за вода да причини кратко изтичане на вода на силна струя от диспенсъра. Причината за това е събралият се въздух в тръбата. Това не би трябвало да причини проблем във функционирането.





DA68-03176M-00.indb 49 2015. 1. 15. 4:52

# Отстраняване на неизправности

| Проблем | Действие |
|---|---|
| Хладилникът въобще не работи или не охлажда достатъчно. | • Проверете дали кабелът за захранване е правилно свързан.<br>• Проверете дали зададената чрез панела на дисплея температура е правилна. Опитайте да настроите на по-ниска температура.<br>• Хладилникът да не е изложен на директна слънчева светлина или да не е твърде близо до топлинен източник?<br>Ако това е така, той може да не успее да охлади достатъчно. Монтирайте на място, което е извън директна слънчева светлина и не е в близост до източник на топлина.<br>• Задната част на хладилника да не е твърде близо до стена, като това пречи на правилното изстудяване?<br>Ако това е така, той може да не успее да охлади достатъчно. Поддържайте подходящо разстояние от стената.<br>• Проверете дали в хладилника има прекалено много храна, която блокира изходящия отвор.<br>За да поддържате подходящата температура на хладилника, не го пълнете с прекалено много храна. |
| Храната в хладилника е замръзнала. | • Проверете дали зададената чрез панела на дисплея температура е правилна. Опитайте да настроите на по-висока температура.<br>• Температурата в стаята е много ниска?<br>• Съхранявате ли хранителните продукти с високо водно съдържание в най-студената част на хладилника? Опитайте се да преместите тези продукти в хладилника, вместо да ги държите в чекмеджето CoolSelect Zone™. |
| Чувате необикновен шум или звуци. | • Проверете дали хладилникът е нивелиран и стабилен.<br>• Твърде близо ли се намира задната страна на хладилника до стена, което евентуално може възпрепятства циркулацията на въздуха?<br>• Да не е изпуснато нещо зад или под хладилника?<br>• Чува се цъкащ звук от вътрешността на хладилника. Това е нормално и се случва, защото различни аксесоари се разширяват или свиват, според температурата на вътрешността на хладилника. |





DA68-03176M-00.indb 50 2015. 1. 15. 4:52

| Проблем | Действие |
|---|---|
| Предните краища на уреда са горещи и се появява конденз. | • Известно количество топлина е нормално да съществува, тъй като има монтирани антикондензатори в предните краища на хладилника, които предотвратяват образуването на конденз.<br>• Вратата на хладилника открехната ли е? Може да се появи конденз, ако сте оставили вратата отворена за продължителен период от време. |
| Не се отделя лед. | • Изчакахте ли 12 часа след инсталирането на тръба за подаване на вода, преди да започнете да правите лед?<br>Ако не се е охладила достатъчно, правенето на лед може да отнеме повече време, например както е било при първия монтаж.<br>• Тръбата за вода свързана ли е и спирателният кран отворен ли е?<br>• Да не сте спрели ръчно функцията за производство на лед?<br>Уверете се, че формата на леда е зададена на кубчета или на натрошен лед.<br>• Има ли блокиран лед в контейнера на ледогенератора?<br>• Да не би температурата на фризера да е твърде висока?<br>Опитайте се да настроите фризера на по-ниска температура. |
| Можете да чуете бълбукаща вода в хладилника. | • Това е нормално. Бълбукането идва от охлаждащия агент, който циркулира из хладилника. |
| В хладилника има неприятна миризма. | • Има ли развалена храна?<br>• Непременно увивайте хранителните продукти със силна миризма (например риба), за да не навлиза въздух.<br>• Периодично почиствайте фризера си и изхвърляйте всички развалени храни.<br>При почистване на вътрешността на хладилника поставете храната на друго място и изключете уреда. Забършете със суха кърпа за миене на съдове след 2-3 часа и след това проветрете хладилника. |





DA68-03176M-00.indb 51 2015. 1. 15. 4:52

# Отстраняване на неизправности

| Проблем | Действие |
|---|---|
| По стените на фризера се образува скреж. | • Въздушният клапан блокиран ли е? Премахнете всички пречки, така че въздухът да може свободно да циркулира.<br>• Оставете достатъчно място между съхранената храна за ефективно циркулиране на въздуха.<br>• Правилно затворено ли е чекмеджето на фризера? Ако чекмеджето на фризера не е затворено изцяло или е блокирано, в него може да навлезе влага отвън и да предизвика сериозно обледяване. |
| Диспенсърът за вода не работи. | • Тръбата за вода свързана ли е и спирателният кран отворен ли е?<br>• Тръбата за подаване на вода да не би да е смачкана или пречупена? Уверете се, че тръбата е свободна и обезопасена от всички пречки.<br>• Резервоарът за вода замръзнал ли е, защото температурата на хладилника е твърде ниска? Опитайте се да изберете настройка с по-висока температура от главния дисплей.<br>• Проверете дали филтърът е монтиран правилно. Ако той не е монтиран правилно, диспенсърът за вода може да не работи. |





DA68-03176M-00.indb 52 2015. 1. 15. 4:52

# Електрическа схема

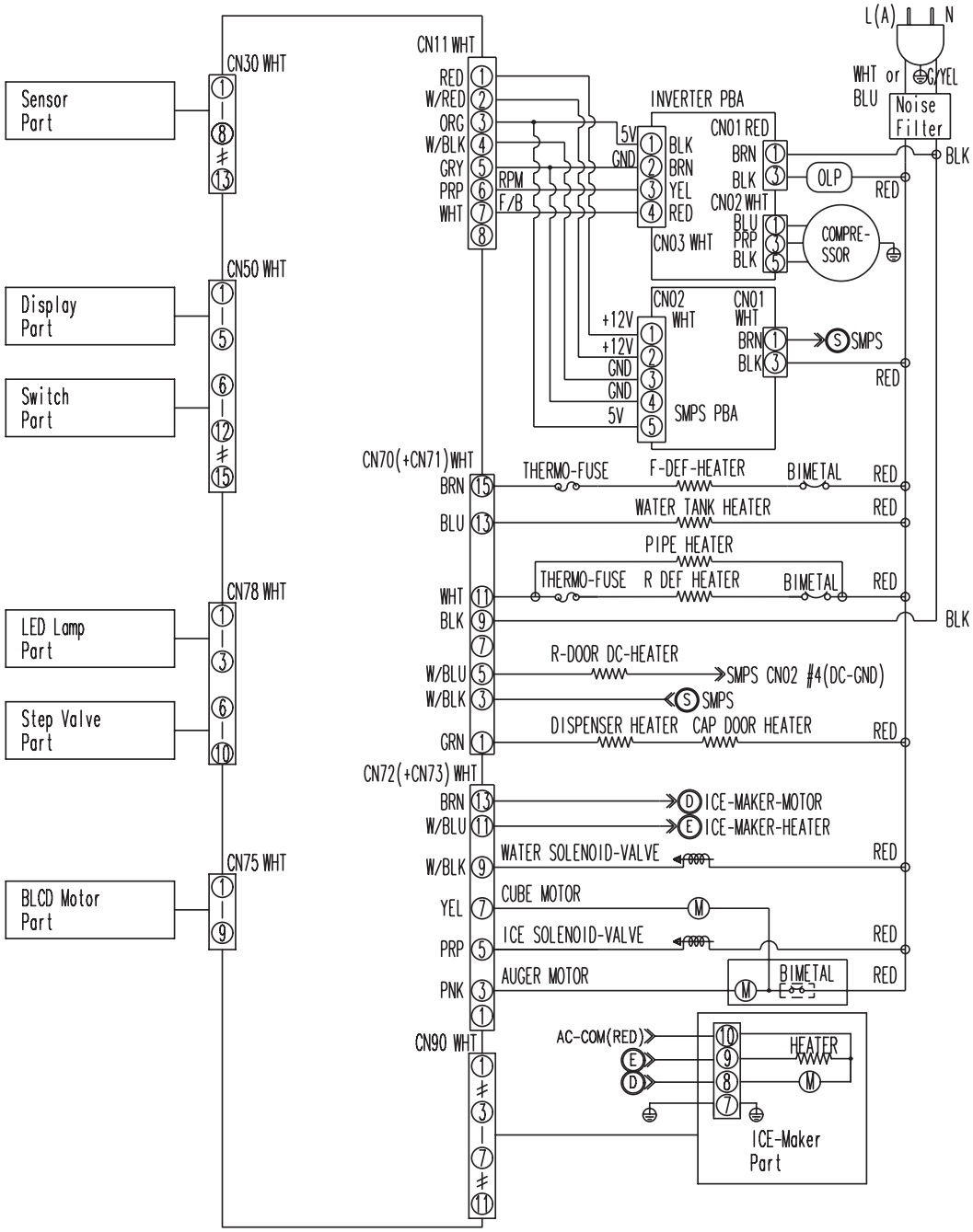

# Бележка

**Ограничения за температурата на околната среда**

Този хладилник е проектиран да работи в заобикалящи температури, установени от температурния му клас, означен на табелката с рейтинг.

| Клас | Символ | Обхват на заобикаляща температура (° C) | |
|---|---|---|---|
| | | IEC 62552 (ISO 15502) | ISO 8561 |
| Разширено умерен | SN | +10 до +32 | +10 до +32 |
| Умерен | N | +16 до +32 | +16 до +32 |
| Субтропичен | ST | +16 до +38 | +18 до +38 |
| Тропичен | T | +16 до +43 | +18 до +43 |

Вътрешните температури могат да бъдат повлияни от такива фактори, като например местоположението на хладилника/фризера, околната температура и честотата, с която отваряте вратата.

Настройте температурата, както се изисква, за да компенсирате тези фактори.

**Правилно третиране на изделието след края на експлоатационния му живот)**

**(Налично в страни със системи за разделно сметосъбиране)**

Bulgarian

Този знак, поставен върху изделието, негови принадлежности или печатни материали, означава, че продуктът и принадлежностите (например зарядно устройство, слушалки, USB кабел) не бива да се изхвърлят заедно с другите битови отпадъци, когато изтече експлоатационният му живот. Отделяйте тези устройства от другите видови отпадъци и ги предавайте за рециклиране. Спазвайки това правило не излагате на опасност здравето на други хора и предпазвате околната среда от замърсяване, предизвикано от безконтролно изхвърляне на отпадъци. Освен това, подобно отговорно поведение създава възможност за повторно (екологично съобразно) използване на материалните ресурси.

Домашните потребители трябва да се свържат с търговеца на дребно, от когото са закупили изделието, или със съответната местна държавна агенция, за да получат подробни инструкции къде и кога могат да занесат тези устройства за рециклиране, безопасно за околната среда.

Корпоративните потребители следва да се свържат с доставчика си и да проверят условията на договора за покупка. Това изделие и неговите електронни принадлежности не бива да се сместват с другите отпадъци на търговското предприятие.

Свържете се с САМСУНГ Глобално
Ако имате въпроси или коментари относно продуктите на Самсунг,
моля да се свържете с центъра за обслужване на клиенти на САМСУНГ.

Sofia 1784  Tzarigradsko shausse blvd., 115M,
European Trade Center, building D, floor 4, Sofia, Bulgaria.
800 111 31 , Безплатна телефонна линия
www.samsung.com/bg/support

DA68-03176M-00